FFUBA 中空軸旋轉平台 旋轉平台

特點

- 直接連結-旋轉盤面與D.D馬達相同可與承載單元直接鎖固
- 中空結構-配線、配管便利
- 高定位精度-重複定位精度±5sec，定位精度0.01mm
- 減速結構置入-大慣性承載可平穩運轉定位時間快
- 馬達輕鬆配-可結合各廠牌伺服馬達或步進馬達

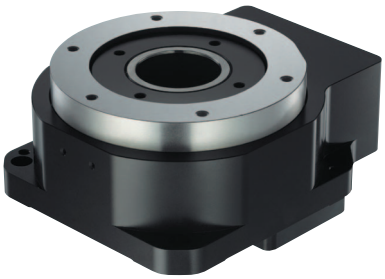

規格

型號識別：DDM60 R S - 5 - ST

系列別	有R	附直角減速機	有S	附馬達驅動器	減速比	ST	步進馬達
	無R	馬達直結式	無	僅本體		SV	伺服馬達
						STV	伺服型步進馬達

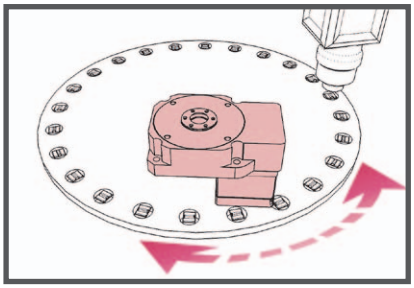

雷射雕刻、打字、CCD檢測.....用途。

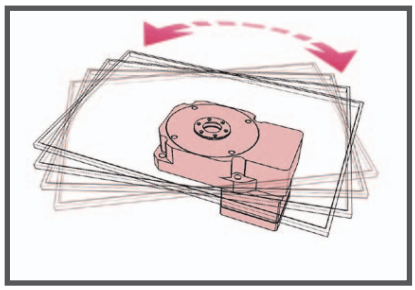

模具、托架...等大慣量載具做
90°、180°或任意角度旋轉。

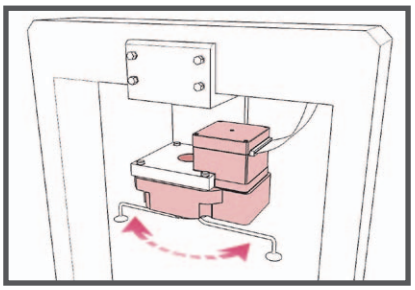

旋轉軸應用

加工

1.旋轉盤本體使用鋁合金材料，經"μ"級加工機，車銑完成，確保各部之精準度。
2.內齒輪機滾齒再加工，達2級齒內之精度，再經氮化處理，可達HRC52度之硬度。
3.旋轉盤面於組裝完成後，再完成一道研磨工序，確保各部之平行與垂直度。

結構

本旋轉盤考量到使用時側向力之問題。因此，採用"圓錐滾珠軸承"(Taper Roller)以承受盤面側向力臂負載。

檢測

組裝完成後，均再經由德製"海德漢"角度分析儀檢驗，齒輪背隙及反覆公差，達到產品全檢製程，同時於出廠時檢具檢驗報告書。

馬達配置

可自由選配步進馬達或伺服馬達。

應用說明

舉凡機械動作不外乎是"直線"、"圓周"運動，直線運動以各類型滑台行之有年，而圓周運動則以分割器最具代表性，再則因技術的成熟及設備精度要求，使得D.D Motor 日漸普及。然而，傳統分割器已無法滿足任意分割之需求；而D.D Motor 雖能多元應用，且精度高，但其價格成本，也往往成為使用者欲採用的一大門檻。"中空旋轉盤"在兩者之間取得平衡，填補了功能上的需求。
不但能大幅降低D.D Motor 的成本，更能滿足分割器所無法提供的高精度及數位化控制。

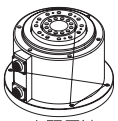

直驅馬達

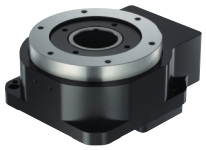

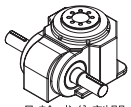

凸輪式分割器

規格

DDM60

馬達種類	各廠牌42型步進馬達	各廠牌100W AC伺服馬達
旋轉平台軸承	角接觸滾珠軸承	
容許轉矩N-m/kg-cm	4.5 / 45	
允許轉速rpm	300 (盤面)	200 (盤面)
解析度P/R	5,000 ~ 600,000 (半步進設定)(微步進設定)	依伺服馬達規格
減速比	直結式： 1:5 直角轉向式：1:15	直角轉向式：1:15
定位精度mins	≦1	
反覆定位精度sec	≦10	
旋轉平台平行度mm	±0.002	
旋轉平台同心度mm	≒0.01	
保護等級IP	40	
質量kg	0.7	

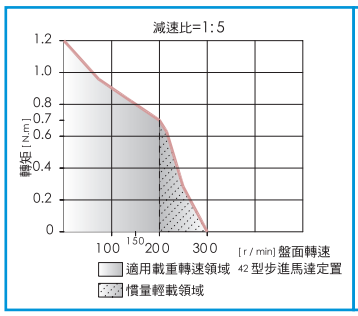

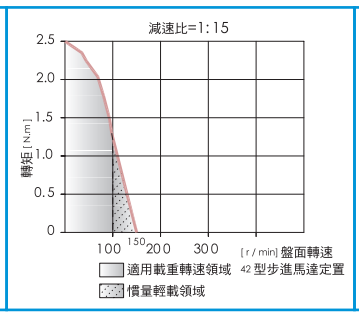

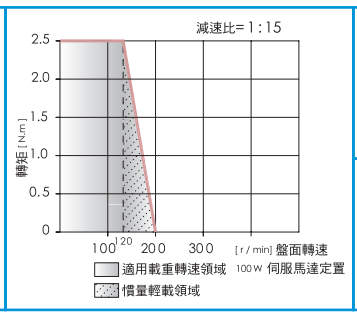

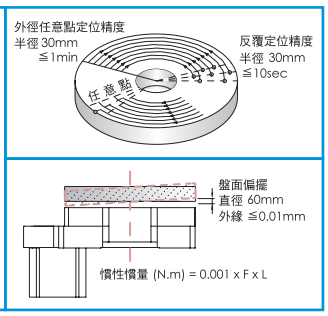

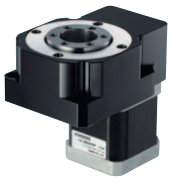

直結式(1:5)
直結附減速機(1:20)

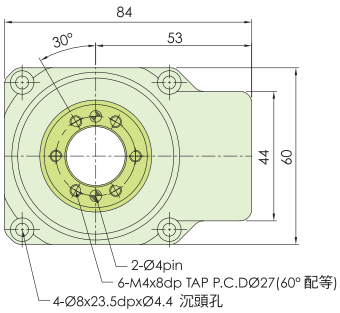

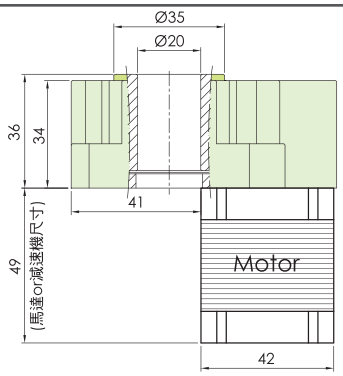

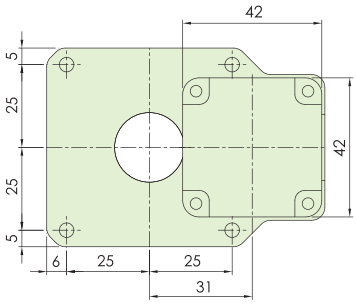

直角轉向式(1:15)

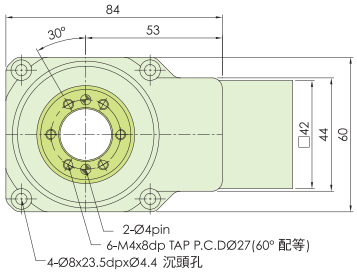

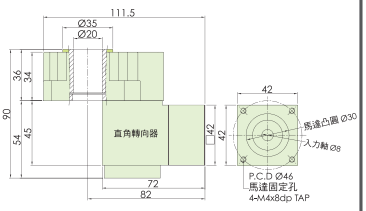

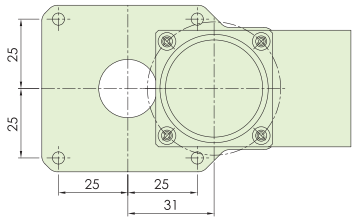

規格

DDM100

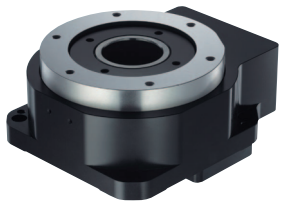

馬達種類	各廠牌60型步進馬達	各廠牌200~400W AC伺服馬達
旋轉平台軸承	圓錐滾子軸承	
容許轉矩N-m/kg-cm	12 / 120	
允許轉速rpm	200 (盤面)	
解析度P/R	8,000 ~ 1500,000 (半步進設定)(微步進設定)	依伺服馬達規格
減速比	直結式： 1:8 直角轉向式：1:16 , 1:24	
定位精度mins	≦1	
反覆定位精度sec	≦10	
旋轉平台平行度mm	± 0.002	
旋轉平台同心度mm	≒0.01	
保護等級IP	40	
質量kg	3.2	

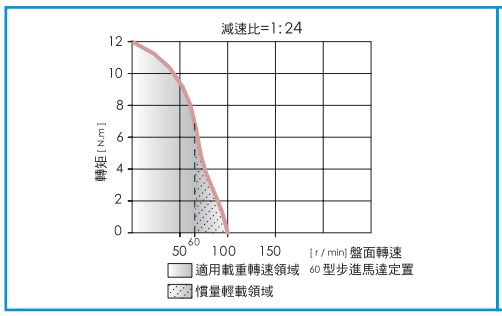

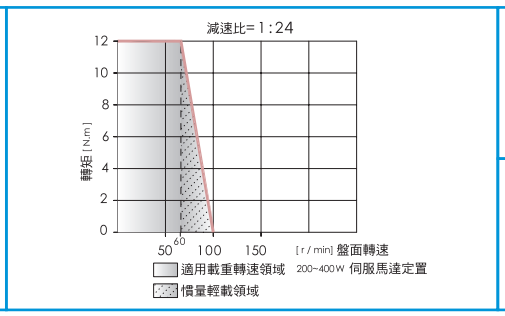

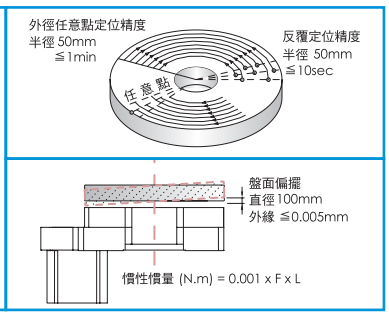

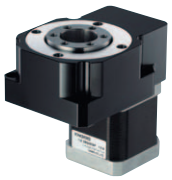

直結式(1:8)
直結附減速機(1:24)

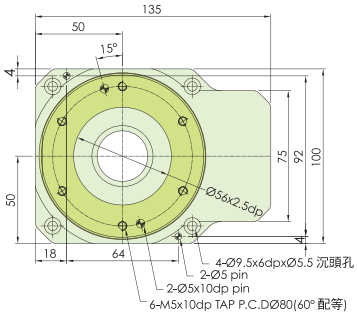

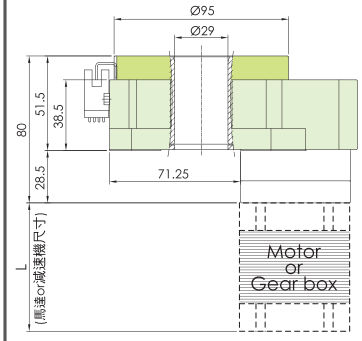

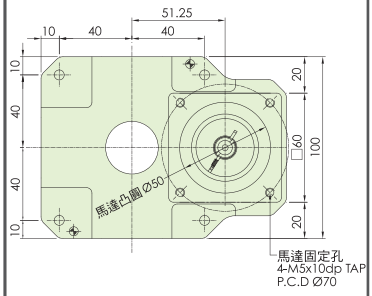

直角轉向式
(1:16/1:24)

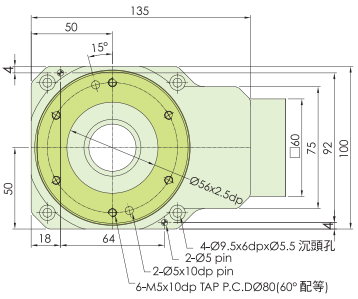

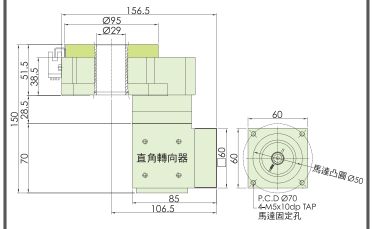

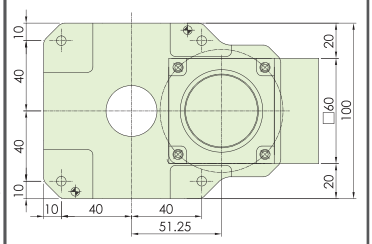

規格

DDM130

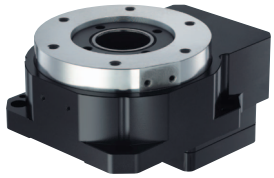

馬達種類	各廠牌60型步進馬達	各廠牌200~400W AC伺服馬達
旋轉平台軸承	圓錐滾子軸承	
容許轉矩N-m/kg-cm	14 / 140	
允許轉速rpm	200 (盤面)	
解析度P/R	10,000 ~ 1500,000 (半步進設定)(微步進設定)	依伺服馬達規格
減速比	直結式： 1:10 直角轉向式：1:20 , 1:30	
定位精度mins	≦1	
反覆定位精度sec	≦10	
旋轉平台平行度mm	± 0.002	
旋轉平台同心度mm	≒0.01	
保護等級IP	40	
質量kg	5.3	

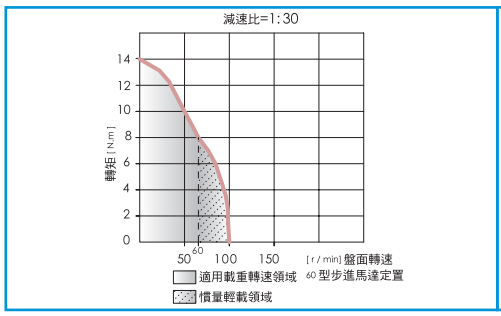

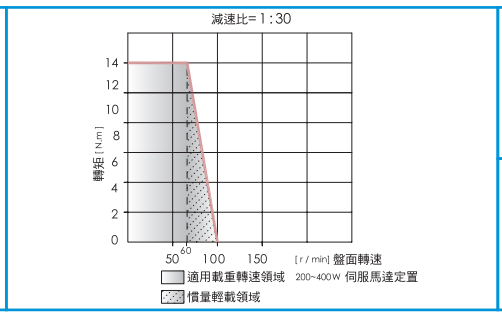

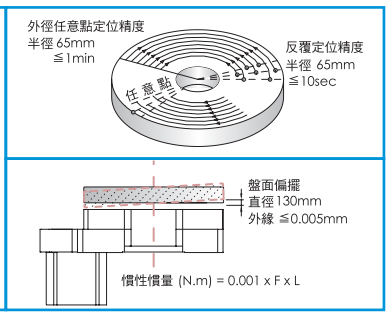

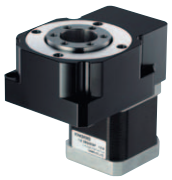

直結式(1:10)
直結附減速機
(1:30/1:50)

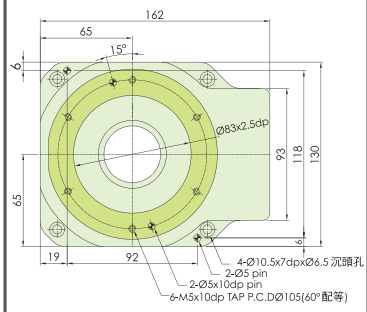

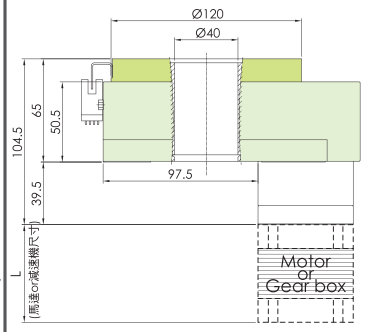

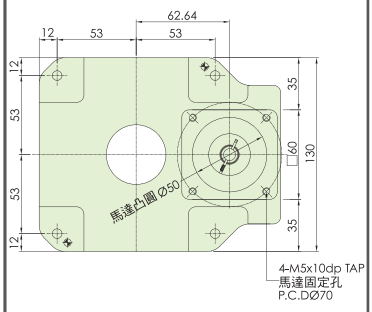

直角轉向式
(1:20/1:30)

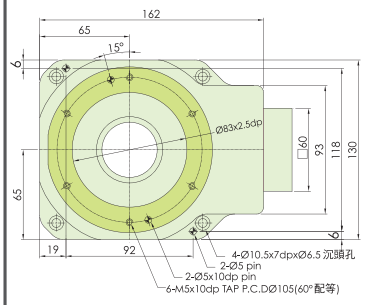

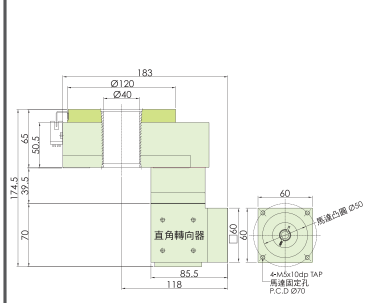

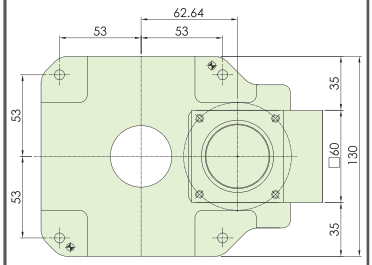

規格

DDM200

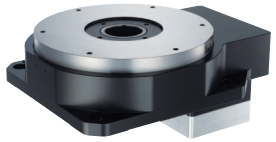

馬達種類	各廠牌85型步進馬達	各廠牌750W AC伺服馬達
旋轉平台軸承	圓錐滾子軸承	
容許轉矩N-m/kg-cm	50 / 500	
允許轉速rpm	200 (盤面)	
解析度P/R	10,000 ~ 1800,000 (半步進設定)(微步進設定)	依伺服馬達規格
減速比	直角轉向式：1:20 , 1:30	直結式： 1:10 直角轉向式：1:20 , 1:30
定位精度mins	≦1	
反覆定位精度sec	≦10	
旋轉平台平行度mm	± 0.002	
旋轉平台同心度mm	≒0.01	
保護等級IP	40	
質量kg	9.8	

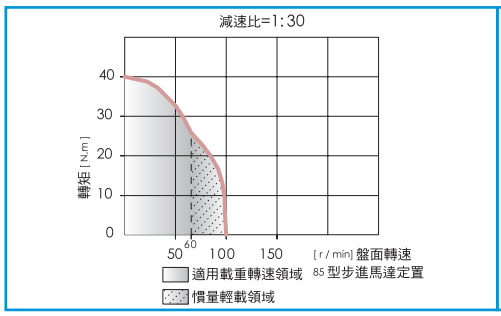

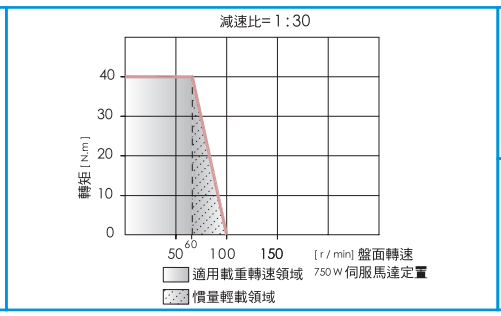

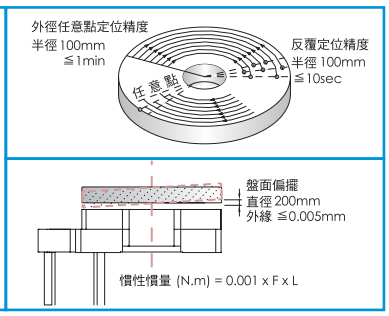

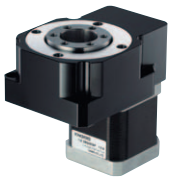

直結式(1:10)
直結附減速機
(1:30/1:50)

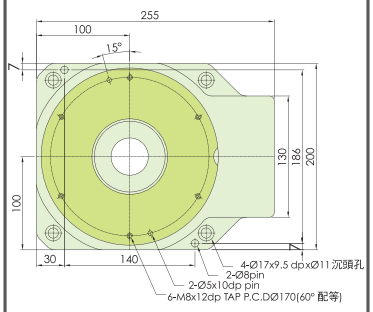

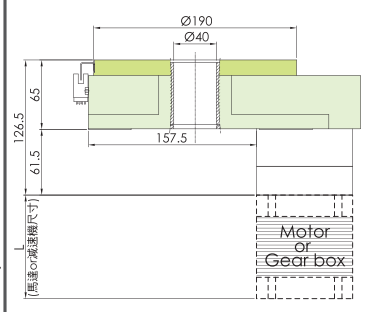

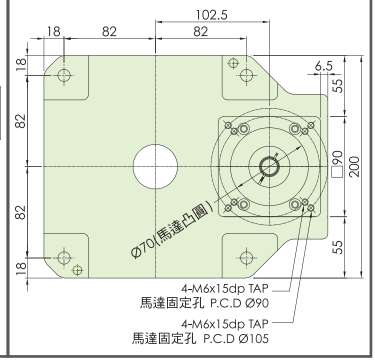

直角轉向式
(1:20/1:30)

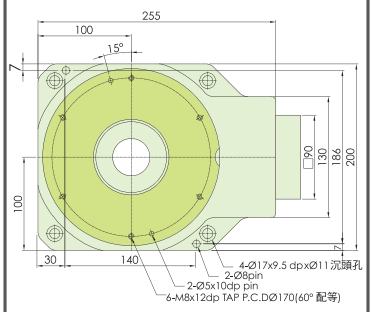

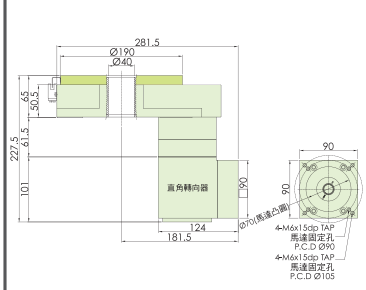

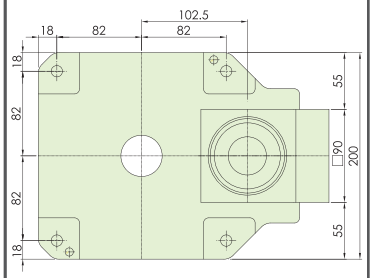

規格

DDM275

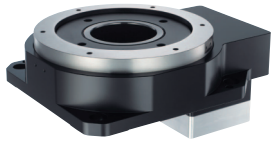

馬達種類	各廠牌85型步進馬達	各廠牌750W AC伺服馬達
旋轉平台軸承	圓錐滾子軸承	
容許轉矩N-m/kg-cm	55 / 550	
允許轉速rpm	200 (盤面)	
解析度P/R	10,000 ~ 1800,000 (半步進設定)(微步進設定)	依伺服馬達規格
減速比	直角轉向式：1:20 , 1:30	直結式： 1:10 直角轉向式：1:20 , 1:30
定位精度mins	≦1	
反覆定位精度sec	≦10	
旋轉平台平行度mm	±0.002	
旋轉平台同心度mm	≒0.01	
保護等級IP	40	
質量kg	12	

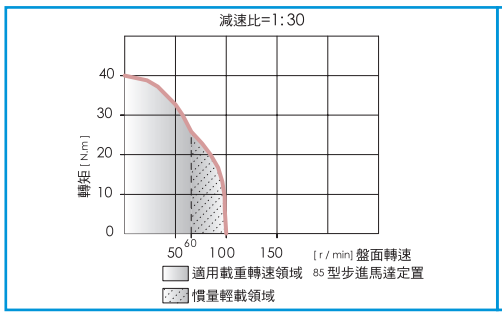

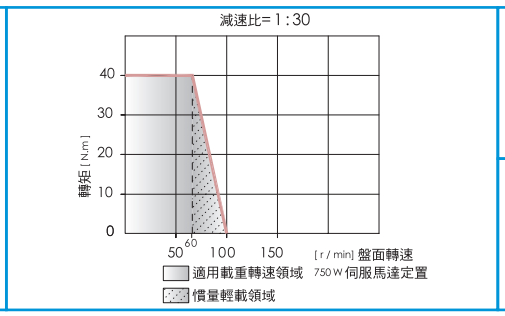

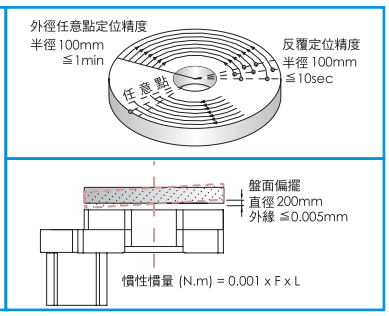

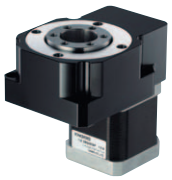

直結式(1:10)
直結附減速機
(1:30/1:50)

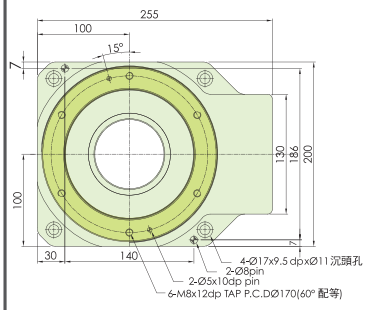

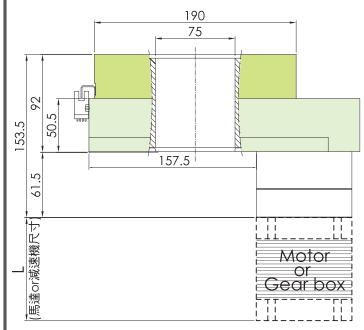

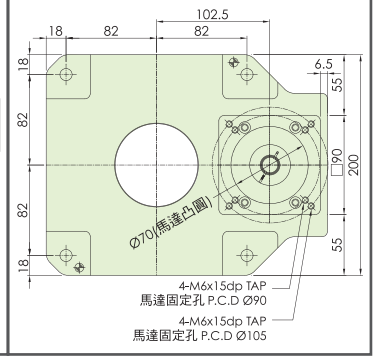
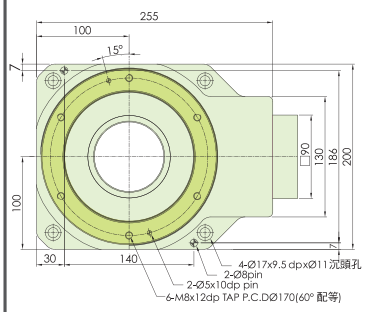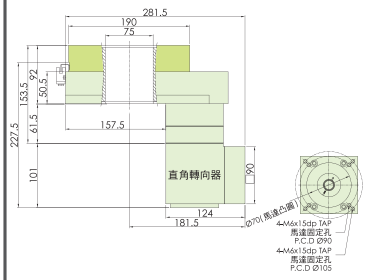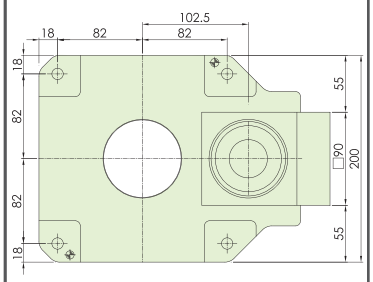
直角轉向式
(1:20/1:30)