FFUBA ANT513 無線射頻識別 RFID

特點

- 讀寫頭
- 矩形塑膠
- M12連接器
- 感應面可以在5個位置設定
- 齊平安裝

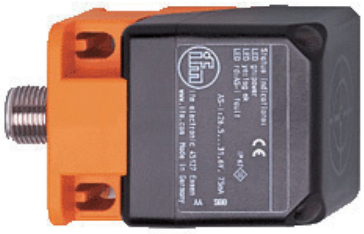

5年保固期

規格

使用範圍		
應用範圍	識別傳輸裝置上的物體	
開關輸出	DATA 和 DTE10x 的通信接口	
電氣數據		
工作電壓 (V)	24 DC	
電流耗損 (mA)	≤ 50	
防護等級	III	
工作頻率 (kHz)	13.56	
監控範圍		
流速 *(m/s)	讀: ≤ 1.0 (至 ID 目標物的距離 30 mm) 寫: 僅靜態的	
至 ID tag 的距離**(mm)	讀: ≤ 60 (靜態的) 寫: ≤ 60 (靜態的)	
讀寫頭的距離(mm])	≥ 300 側面的 ≥ 250 前面的	
環境條件		
環境溫度(°C)	-20...60	
存儲溫度(°C)	-25...80	
外殼防護等級	IP 67	
認證/測試		
EMC 電磁兼容	EN50295	(1999-03)
抗衝擊	EN60068-2-29	40 g (6 ms)
	EN60068-2-27	50 g (11 ms)
抗震	EN60068-2-6	20 g (10...55 Hz)
無線電許可	EN300 330-2 V 1.3.1 (2006-04) FCC Part 15.209	
安全分類		
MTTF (a)	557	

機械技術數據	
重量 (kg)	0.177
安裝	齊平安裝
外殼材質	外殼: PA; 金屬件: 特種鋼
顯示器/操作件	
顯示	1 LED 綠色 運行 1 LED 黃色 TAG 通訊
電氣連接	
接口	M12 連接器; 可旋轉的，制動裝置加鎖
注釋	
包裝單位(件)	1

尺寸

尺寸圖

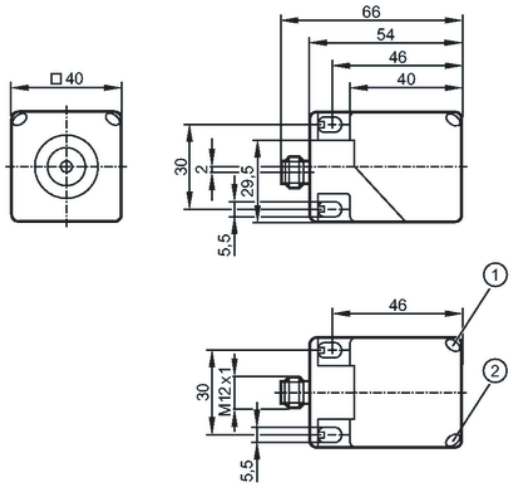

1: 黃色 LED
2: 綠色 LED
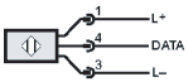
接線圖