FFUBA DTE910 RFID UHF RFID

特點

- RFID UHF讀取器
- 矩形塑膠
- M12連接器

CE 5年保固期

規格

使用範圍	
應用範圍	EtherNet / IP 接口的 RFID 估算單位
電氣數據	
工作電壓 (V)	24 DC
電流耗損 (mA)	700
工作頻率(MHz)	902-928 (FCC) *)
標準	EPC Class1 GEN2/ISO 18000-6C
發射器功率(mW ERP)	2000; 從 50mW 至 2W ERP 1dB 步距可設
阻抗(Ω)	50
RSSI 臨界值	經由軟體可設
總的輸入和輸出	
輸入	4, digital
輸出	4, digital
無線接線	4 TNC 天線接口
輸出	
每個輸出最大電流負載 (mA)	500
軟體/編程	
編程選擇	軟體
接口	
參數設定接口	乙太網 TCP/IP
通訊介面	乙太網 IP
環境條件	
環境溫度(°C)	-25...55
存儲溫度(°C)	-25...85
外殼防護等級	IP 65

認證/測試	
許可證	EN302208
機械技術數據	
重量 (kg)	3.035
外殼材質	外殼: 鋁; 保護板: 塑膠; TNC 插座: 黃銅/PTFE; 連接器: 銅/塑膠
顯示器/操作件	
顯示	運行 1 LED 紅色 綠色 -
電氣連接	
接口	M12 連接器
注釋	
包裝單位(件)	1

尺寸

尺寸圖

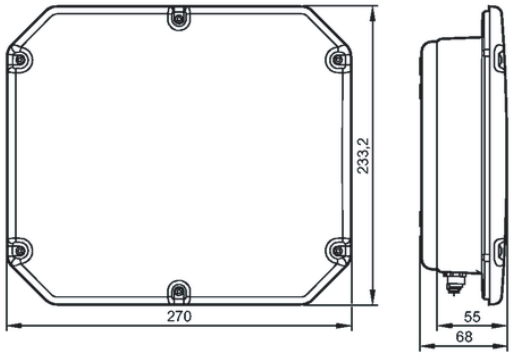

接線圖

電源連接 :
1: U+
2: n.c.
3: 0 V
4: n.c.

Ethernet : 參數給定/系統接口
1: TD+
2: RD+
3: TD-
4: RD-

M12:製程連接
1: 開關輸出 CMN
2: 開關輸入 3/開關輸入 0
3: 開關輸入 CMN
4:0V
5: U+
6:開關輸出 3/開關輸出 1
7:開關輸出 2/開關輸出 0
8:開關輸入 2/開關輸入 1