特點

- 方便可調的感應範圍
- 用於精確開關點與信號顯示
- 高防護等級，適應嚴苛工業環境的需求
- 應用於高溫介質
- 應用於位置檢測或液位監控

產品特徵	
電氣設計	PNP
輸出功能	常開/常閉;(可選)
感應距離[mm]	0.5...30
通信接口	IO-Link
外殼	螺紋結構
尺寸[mm]	M18x1 / L=92.5

應用	
特殊的性能	光學的調解輔助
介質溫度[°C]	-25…110

電氣數據	
工作電壓[V]	10…30 DC
電流損耗[mA]	< 22
防護等級	III
反相保護	是

輸出	
電氣設計	PNP
輸出功能	常開/常閉;(可選)
開關輸出 DC 電壓降最大值 [V]	2.5
開關輸出 DC 的持續電流負載 [mA]	200
開關頻率 DC [Hz]	30
短路保護	是
過載保護	是

監控範圍	
感應距離[mm]	0.5…30
檢測距離可設	是
工廠設定檢測距離[mm]	15
實際感應距離 Sr [mm]	15±10%

精度/偏差	
遲滯[Sr 的百分比]	1…15
開關點偏移[Sr 的百分比]	-10…10

介面	
通信接口	IO-Link
傳遞類型	COM2 (38,4 kBaud)
IO-Link revision	1.1
SDCI 標準	IEC 61131-9
外形	Smart Sensor: Process Data Variable; Device Identification
SIO 模式	是
必需的 mater port type	A
處理周期最小值[ms]	20

工作條件	
環境溫度[˚C]	-25…80
外殼防護等級	IP 65 ; IP 67 ; IP 69K

認證/測試		
EMC 電磁兼容	EN 61000-4-2	8kV AD / 4kV CD
	EN 61000-4-3	10 V/m
	EN 61000-4-4	2kV
	EN 61000-4-6	10V
	EN 55011	等級 B
抗震強度	DIN EN 60947-5-2	1 毫米的幅度，振盪時間 5 分鐘，每軸共振時 30 分鐘或 55 赫茲
抗衝擊	DIN EN 60947-5-2	30g 6 個衝擊/11ms 半正弦(x,y,z)
MTTF [年]	1059	
UL 認證	UL 認證編號	D003

機械技術數據	
重量[g]	26.7
外殼	螺紋結構
安裝	非齊平安裝
尺寸[mm]	M18x1 / L =92.5
螺紋代號	M18 x 1
材質	PBT ; PC ; POM

顯示器/操作件		
顯示	開關狀態	1 x LED, 黃色
	操作	1 x LED, 綠色
	設定幫助	1 x LED, 綠色
光學的調解輔助	是	

附件	
附件(附送)	固定螺母 : 2

注釋	
包裝單位	1 件數

電氣連接-插頭	
連接器	1 x M12

尺寸圖

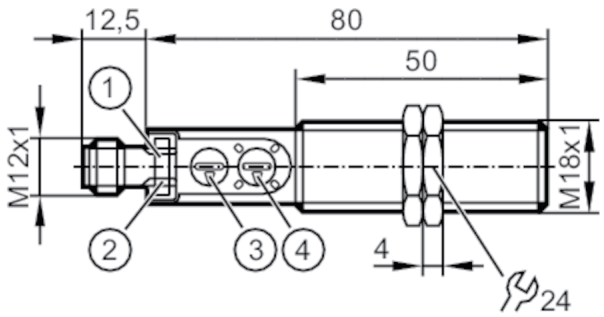

1 LED 黃色 開關狀態
2 LED 綠色 信號
3 電位計 感應距離
4 電位計 開關功能

連接圖

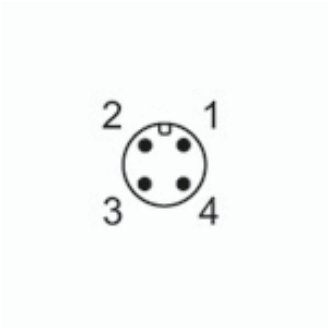

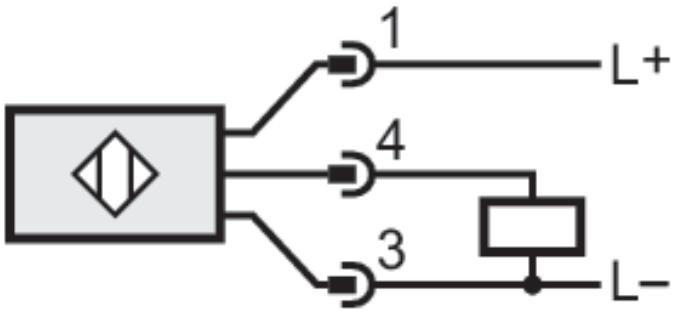

4 : OUT / IO-Link