特點

- 電容式感應器
- 矩形塑膠
- 電纜
- Teach示教功能
- 電子鎖
- 自動負載檢測PNP/NPN
- 感應距離 12 mm; [nf] 非齊平安裝

IO-Link

5年保固期

規格

使用範圍	
應用範圍	位置感應器和經由非金屬容器壁或旁路管道，檢測乾燥的鬆散原料和液體
電氣數據	
電氣設計	自動負載檢測 PNP/NPN
工作電壓 (V)	10...30 DC
電流損耗 (mA)	<17
防護等級	III
反相保護	是
輸出	
輸出功能	常開/常閉可選
電流負載 (mA)	<2.5
電流負載 (mA)	<100
短路保護	脈衝
過載保護	是
開關頻率 (Hz)	10
監控範圍	
感應距離	12
實際感應距離(Sr) (mm)	12±10%
精度/偏差	
遲滯 (Sr 的百分比)	1...15
開關點偏移 (Sr 的百分比)	-20...20

接口		
傳遞類型	COM1 (4.8 kBaud)	
IO-Link revision	1.1	
SDCI 標準	根據 IEC 61131-9 CDV 標準	
IO-Link Device ID	371d / 00 01 73h	
外形	Smart Sensor	
SIO 模式	是	
類比製程數據	無	
處理周期最小值 (ms)	100.8	
環境條件		
環境溫度 (°C)	-25...80	
外殼防護等級	IP65/IP 67	
認證/測試		
EMC 電磁兼容	EN 61000-4-2 ESD 靜電放電耐受測試:	8 kV AD
MTTF (年)	EN 61000-4-3 射頻電磁耐受測試:	10 V/m
EMC 電磁兼容	EN 61000-4-4 電磁快速脈衝測試:	2 kV
MTTF (年)	EN 61000-4-6 傳導耐受測試:	3 V
EMC 電磁兼容	EN 55011:	等級 B
MTTF (年)	EN 60068-2-27:	30 g / 6 個衝擊/11 ms 半正弦(x,y,z)
EMC 電磁兼容	EN 60068-2-6:	(10...55 Hz) / 1 毫米的幅度，振蕩時間 5 分鐘，每軸共振時 30 分鐘或 55 赫茲
MTTF (年)	623	
機械技術數據		
安裝	非齊平安裝	
外殼材質	外殼: PBT (玻璃光纖放大的); 按鈕: TPE-U; 蓋: PC (玻璃光纖放大的)	
重量 (kg)	0.092	
顯示器/操作件		
開關狀態顯示	黃色	
注釋		
包裝單位(件)	1	

尺寸

尺寸圖

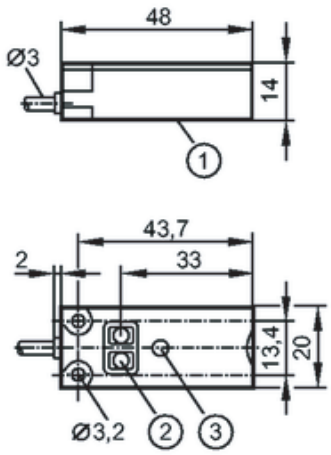

1: 感應面
2: 編程按鈕
3: LED

接線圖

接口	PVC 電纜 / 2 m; 3 x 0.14 mm²
芯線顏色 BN 棕色 BK 黑色 BU 藍色	 BK: OUT / IO-Link 自動負載檢測 PNP/NPN 如果使用的歐姆負載 < 20 kΩ