FFUBA TLS單層三色警示燈 警示燈

特點

- 兩種安裝固定支架（直桿式、折疊）。
- 防護等級：IP54
- 發光效率：80-90Lm/W
- 顯色指數：CRI：80Ra
- 表面溫度：<50°C
- 發光角度：360°
- 燈具壽命：50,000Hrs
- 全系列帶蜂鳴器。

1年保固

規格

型號規格：TLS-50-C15-D24-F

C15	摺疊桿長15 mm
C130	摺疊桿長130 mm
T15	直桿桿長15 mm
T130	直桿桿長130 mm

電壓	
D24	DC 24 V
AC	AC 110V~220V

空白	常亮
F	閃亮

●可折式

180°可轉動軸輪，使用更便捷，真正實現多方位機床警示照明。

●直桿式

圓形底盤與機床完美結合，底盤與鋁合金直桿結合處採用三角型支架加固設計，更穩固而不易倒。

●底盤式燈板，高亮度、更均勻

燈珠採用底盤一體式安裝，LED彩色光源、低電流多燈珠，再加上外框所鑲嵌的透明燈罩，使得出光更加均勻且亮度更高。

FFUBA TLS單層三色警示燈 警示燈

●鋁合金直桿，高貴、閃耀

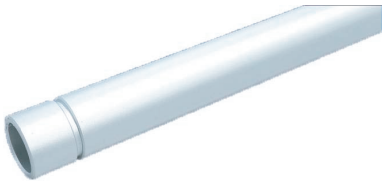

2.5mm厚高強度鋁合金質感，表面高精度拋光，堅硬桿身及炫麗色彩彰顯機床魅力。

●雙重燈罩，凸顯極致吸引力

新一代機床色棒警示燈採用雙燈罩設計，光源經過乳白罩後以均勻光罩透過透明燈罩，使原本簡單的警示燈，無形中增添溫情。

●內置有源蜂鳴器

蜂鳴器採用燈殼底部發聲設計，保持燈具整體美觀同時，更提升蜂鳴效果，蜂鳴聲源由上至下向四周擴散，聲音擴展力度更強悍，覆蓋面更廣，讓安全落實。

尺寸

接線圖

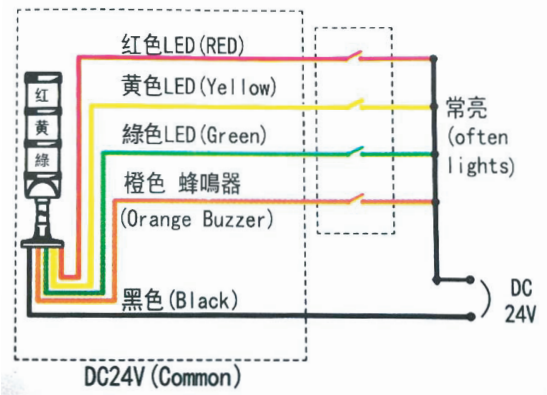

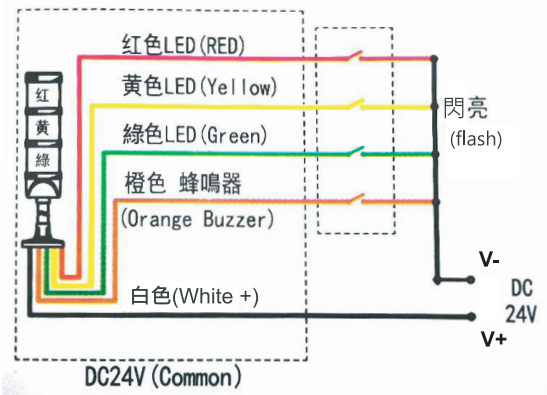

尺寸圖

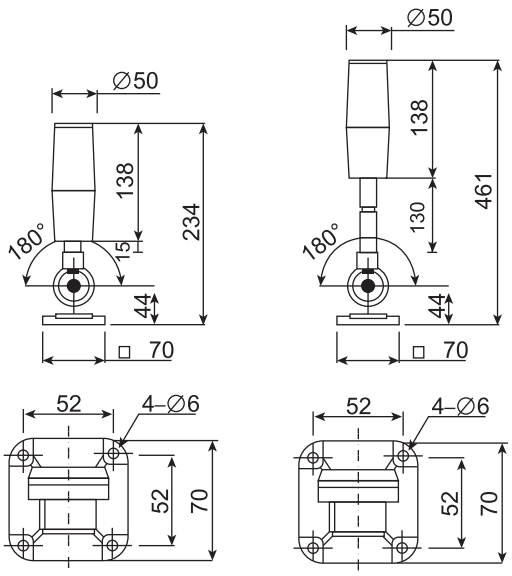

折疊式

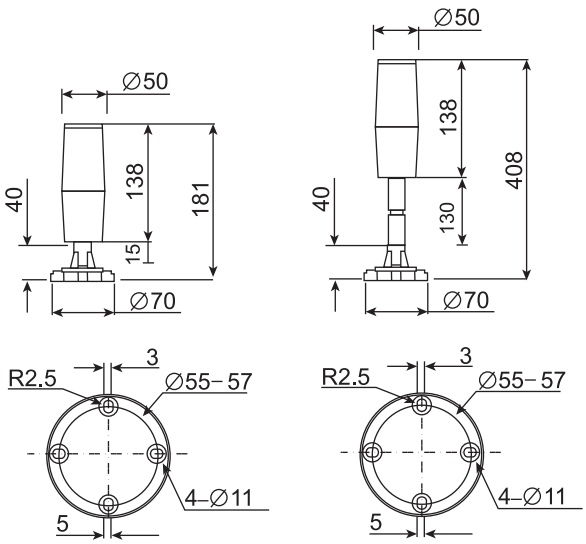

直桿式