# FFUBA LK1022 液位感應器

## 特點

- 電子液位感應器
- 連接器
- 探桿長度: L = 264 mm
- 2個開關輸出
- 4位數字顯示器

5年保固期

## 規格

| 使用範圍 | |
|---|---|
| 應用範圍 | 含水的冷却潤滑劑、油、水、 類似於水的媒介 |
| 不能用於 | 强導電的、粘附媒介、顆粒及散裝原料、酸、碱、食品和電鍍應用 |
| 介質的介電常數 | > 2 |
| **介質溫度 油** | |
| - 持續時間 (°C) | 0...70 |
| - 短時 (°C) | 0...90 |
| 介質溫度 水/ 含水介質 (°C) | 0...35 (LK1022 + E43100: 0...65) **) |
| 介質溫度冷卻劑 (°C) | 0...35 (LK1022 + E43100: 0...65) **) |
| 料位變化速度最大值 (mm/s) | 100 |
| **電氣數據** | |
| 電氣設計 | DC PNP |
| 工作電壓 (V) | 18...30 DC |
| 電流損耗 (mA) | < 60 |
| 防護等級 | III |
| 反相保護 | 是 |
| **輸出** | |
| 輸出 | 2 個開關輸出 |
| 輸出功能 | 2 x 常開 / 常閉可選 |
| 電流負載 (mA) | 200 |
| 電壓降 (V) | < 2.5 |
| 短路保護 | 熱量，脈衝式 |
| 過載保護 | 是 |

| 測量/設定範圍 | |
|---|---|
| 探桿長度 L (mm) | 264 |
| 感應範圍 A (mm) | 195 |
| 無效範圍 I1 / I2 (mm) | 53 / 15 |
| **設定範圍** | |
| 開關點, SP (mm) | 25...200 |
| 復原點, rP (mm) | 20...195 |
| 設定步距 (mm) | 5 |
| 遲滯 (mm) | 5 |
| 過溢保護 OP (mm) | 69 - 82 - 94 - 106 - 118 - 130 - 143 - 155 - 167 - 179 - 191 - 204 |
| 遲滯 OP (mm) | 2 |
| **精度/偏差** | |
| **偏差 (測量範圍終值的%)** | |
| 開關點精度 | ± 5 |
| 重複精度 | ± 2 |
| **反應時間** | |
| 開機延遲時間 (s) | 3 |
| **環境條件** | |
| 環境溫度 (°C) | 0...60 |
| 存儲溫度 (°C) | -25...80 |
| 最大的容器壓力 (bar) | 0.5 (如果用配件 E43001 - E43007 安裝。) |
| 外殼防護等級 | IP 67 |

| 認證/測試 | | |
|---|---|---|
| EMC 電磁兼容 | EN 61000-4-2 ESD 靜電放電耐受測試: | 4 kV CD / 8 kV AD |
| | EN 61000-4-3 射頻電磁耐受測試: | 10 V/m |
| | EN 61000-4-4 電磁快速脈衝測試: | 2 kV |
| | EN 61000-4-6 傳導耐受測試: | 10 V |
| 抗衝擊 | DIN EN 60068-2-29: | 15 g (11 ms) |
| 抗震 | DIN EN 60068-2-6 | 5 g (10...2000 Hz) |
| MTTF(年) | 228 | |

| 機械技術數據 | |
|---|---|
| 材質(潮濕部件) | PP |
| 外殼材質 | 不鏽鋼(304S15); FKM; 丁晴橡膠; PBT; PC; PEI; PP; TPE / V |
| 重量 (kg) | 0.321 |
| **顯示器/操作件** | |
| 顯示 | 顯示單位 / 狀態 2 x LED 綠色<br>開關狀態 2 x LED 黃色<br>測量值 4 位數字顯示器<br>編程 4 位數字顯示器 |
| **電氣連接** | |
| 接口 | M12 連接器(根據 EN 61076-2-101 標準); 鍍金接點 |
| **注釋** | |
| 注釋 | 按照 cULus 工作電壓"電源級 2"<br>**) 如果產品用於溫度大於 35 °C 的水和水為基本的媒介中，那麼必須將該產品安裝到一個空調管裏。<br>(訂購編號 E43100) |
| 包裝單位(件) | 1 |

## 尺寸

### 尺寸圖

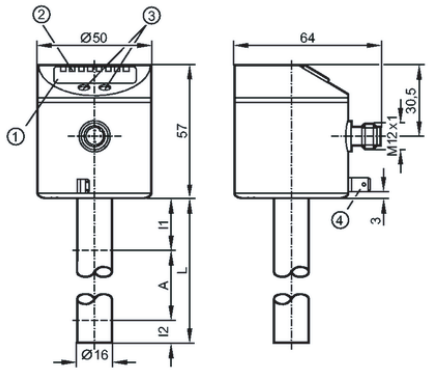


1: 4 位數字顯示器
2: LED 燈
3: 編程按鈕
4: 外殼連接(符合德國工業標準 DIN 46244 的扁平連接器 6.3 mm)
5: 溫度測量元件的位置

### 接線圖
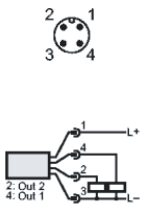
開關輸出編程
Hno = 遲滯範圍 / 常開
Hnc = 遲滯範圍 / 常閉
Fno = 視窗功能 / 常開
Fnc = 視窗功能 / 常閉