FFUBA O2I104 多碼讀取器

特點

- 多碼讀取器
- 像場大小最大值: 400x300mm
- 具可配置代碼的估算
- 通訊介面乙太網Ethernet TCP/IP, EtherNet/IP, RS-232
- 參數設定接口Ethernet TCP/IP; UDP/IP
- 內部照明: 紅光(625 nm)

5年保固期

規格

使用範圍	
可讀代碼	ECC200, PDF-417, QR Interleaved 2-of-5, Industrial 2-of-5, Code 39, Code 93, Code 128, Pharmacode, Codabar EAN8, EAN8 Add-On 2, EAN8 Add-On 5 EAN13, EAN13 Add-On 2, EAN13 Add-On 5 UPC-A, UPC-A Add-On 2, UPC-A Add-On 5 UPC-E, UPC-E Add-On 2, UPC-E Add-On 5 RSS-14, RSS-14 Truncated, RSS-14 Stacked, RSS-14 Stack Omnidirection, RSS Limited, RSS Expanded, RSS Expanded Stacked
電氣數據	
工作電壓 (V)	24 DC ± 10%
電流耗損 (mA)	300
防護等級	III
反向保護	是
連接外部照明(V)	24 DC PNP
感應器類型	CMOS 圖像感應器 B/W，VGA 分辨率 640 x 480
輸入	
觸發器	內部的 外部, 24 V PNP 符合 IEC61131-2 1 類標準 經由 RS-232、TCP/IP 或 EtherNet/IP

FFUBA O2I104 多碼讀取器

輸入						
觸發器	內部的 外部, 24 V PNP 符合 IEC61131-2 1 類標準 經由 RS-232、TCP/IP 或 EtherNet/IP					
輸出						
輸出	最大值 2 (可配置) / 24 V PNP					
每個輸出最大電流負載 (mA)	100					
電壓降 (V)	< 2					
短路保護	是					
過載保護	是					
監控範圍						
工作距離(mm)	75	100	200	400	1000	2000
像場大小(mm)	15x11	20x15	40x30	80x60	200x150	400x300
全方向的閱讀	是					
像平面的傾斜	≤ 45°					
讀寫操作(Hz)	≤ 20					
運行速度(m/s)	≤ 7					
軟體/編程						
參數設定	經由兩個按鈕和 10 段數字顯示或借助於操作軟體經由 PC/筆記本電腦					
接口						
參數設定接口	乙太網 TCP/UDP/IP; 10Base-T / 100Base-TX					
通訊介面	乙太網 TCP/IP, EtherNet/IP, RS-232					
IP 地址	192.168.0.79					
子網絡面具	255.255.255.0 (Class C)					
gateway IP address	192.168.0.201					
MAC address	參見型號標示					
環境條件						
環境溫度(°C)	-10...50					
存儲溫度(°C)	-40...85					
外殼防護等級	IP 67					
認證/測試						
EMC 電磁兼容	干擾輻射	根據 EN 61326 標準				
	抗擾度	根據 EN 61326 標準				

MTTF(年)	94
抗衝擊	IEC 60028-2-27:
抗震	IEC 60028-2-6:
機械技術數據	
重量 (kg)	0.372
外殼材質	外殼: 模壓鑄鋅 粉末鍍層; 視窗: 玻璃; LED 視窗: 聚碳酸酯
顯示器/操作件	
顯示	功能顯示: 3 x LED 綠色 4 x LED 黃色 顯示單位/狀態: 4 位數字 10 段數字顯示
電氣連接	
接口	M12 插頭, 8 插脚 M12 插座, 4 插脚
其他技術資料	
內部照明	紅光(625 nm) 分為 4 個範圍 (經由 PC 操作程序，可單獨控制)
雷射標記	紅色, 雷射防護等級 2, 根據 DIN EN 60825-1 標準
附件	
附件(可選)	操作軟體; 安裝附件
注釋	
注釋	按照 cULus 工作電壓"電源級 2"
包裝單位(件)	1

尺寸

尺寸圖

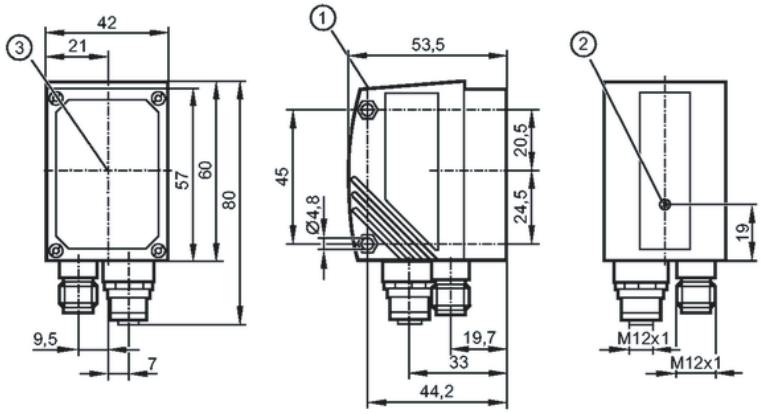

1: 顯示
2: 焦距調整
3: 透鏡軸的中心

接線圖

RS-232: 製程連接
1: U+
2: 觸發脈衝輸入
3: 0 V
4: 觸發脈衝輸出 / 開關輸出 1
5: RxD RS-232
6: TxD RS-232
7: 開關輸出 2
8: GND RS-232 (電流分離至 50 V)

Ethernet: 參數給定/系統接口
1: TxD+
2: RxD+
3: TxD-
4: RxD-