特點

- 雷射測距感應器
- 連接器
- 背景消隱
- 可見雷射，雷射防護等級2
- 3位數字顯示器[cm]
- 可設定
- 測量範圍 0.03...2 m
- 背景消隱 ...20 m

IO-Link

5年保固期

規格

電氣數據	
電氣設計	DC PNP
工作電壓 (V)	10...30 DC
電流損耗 (mA)	75(24V)
壽命(h)	50000
光線種類	紅光 650 nm
防護等級	III
反相保護	是
輸出	
輸出功能	2 個開關輸出 常開/常閉，NO+NC
電流負載 (mA)	2x100
短路保護	脈衝
過載保護	是
開關頻率(Hz)	11
監控範圍	
背景消隱	...20 m
光點直徑 (mm)	< 5 (檢測距離 2 m)
遲滯 (%)	< 4; 檢測距離最大值時黑色(6 %反射)
測量/設定範圍	
測量範圍 (m)	0.03...2
測量頻率 (Hz)	33

接口	
傳遞類型	COM2 (38.4 kBaud)
IO-Link revision	1.1
SDCI 標準	IEC 61131-9
IO-Link Device ID	372d / 00 01 74h
外形	Smart Sensor: Sensor Identification; Binary Data Channel; Process Value; Sensor Diagnosis
SIO 模式	是
類比製程數據	1
二位輸出製程數據	1
處理週期最小值(ms)	6.6
環境條件	
對外來光的安全性能(Klx)	8;物體上
環境溫度 (°C)	-25...60, 當溫度 ta < -10 °C 時必須預熱，雷射關閉
外殼防護等級	IP 65/IP 67
認證/測試	
EMC 電磁兼容	EN 60947-5-2
MTTF (年)	137
機械技術數據	
外殼材質	外殼: PA; 前框: 高級不鏽鋼; 操作接口: TPU; 透鏡: PMMA
重量 (kg)	0.075
顯示器/操作件	
顯示	開關狀態:LED 黃色 運行:LED 綠色 顯示:3 位數字顯示器
顯示單位	cm
注釋	
注釋	注意: 雷射 功率 <= 4.4 mW 波長 650 nm 脈衝 1.3 ns 請不要凝視光束 避免和雷射接觸 雷射等級 2 根據 EN 60825-1:2007-10 標準 按照 cULus 工作電壓"電源級 2"
包裝單位(件)	1

尺寸

尺寸圖

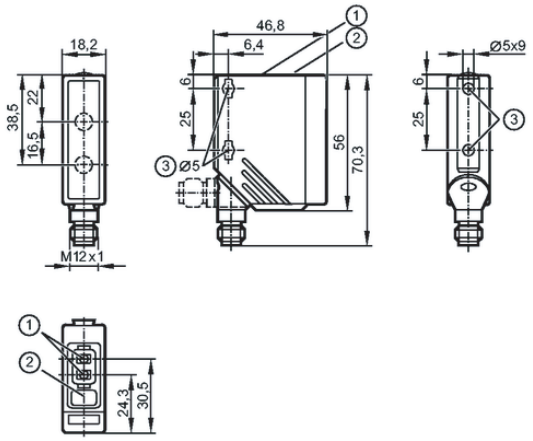

遲滯圖形

x: 距離[mm]
y: 遲滯[mm]
1 = 背景黑色(6 %反射)
2 = 背景白色(90 %反射

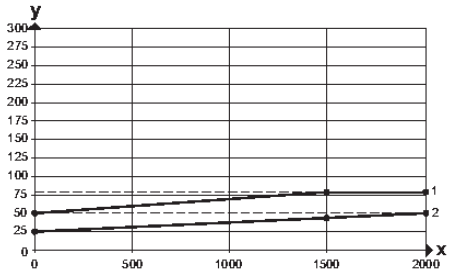

接線圖

接口	M12 連接器
	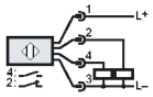 4: OUT / IO-Link

其他相關資料

精確度 - 目標物外來光線的最大值: 8 klx		
精確度		
距離	schwarz (6 % Remission)	白色(90 %反射)
0 mm	± 30 mm	± 30 mm
750 mm	± 30 mm	± 30 mm
1000 mm	± 30 mm	± 30 mm
1500 mm	± 45 mm	± 40 mm
2000 mm	± 60 mm	± 40 mm