FFUBA PK系列 薄型光電開關

特點

- 超薄體積，只有3.5mm
- 清晰可見的LED指示燈
- 高速反應0.5ms
- 適用於電子業，半導體業檢測

規格

Model 型 號	NO	PK-D03N	PK-D03P	PK-T100N	PK-T100P
	NC	PK-D03N2	PK-D03P2	PK-T100N2	PK-T100P2
Sensing type 檢出方式		Diffuse reflection 擴散射反式		Through beam 對照式	
Sensing distance 檢出距離		3cm，白板 100x100(3.5cm)		1M	
Emitting light 發 光 源		Red LED 632nm		Infrared LED 940nm	
Operating voltage 工作電壓		DC12~24V±10%(Ripple P-P：10% Max.)			
Current Consumption 消耗電流		15mA max.			
Load current 負載電流		100mA max. at DC24V			
Output type 輸出模式		NPN	PNP	NPN	PNP
Protection circuit 保護電路		Reversed supply circuit protection, short circuit protection output 電源反接保護及輸出短路保護			
Response time 反應時間		0.5ms Max.			
Insulation resistance 隔離阻抗		20MΩmin.(DC500V)			
Voltage withstandabiligy 絕緣耐壓		AC1000V 60Hz for 60Sec.			
Operating temperature 工作時溫度		-10°C~+45°C(No freezing allowed不可結霜,結冰)			
Ambient humidity 工作時溼度		35%~85% RH 相對溼度			
Storage temperature 儲存時溫度		-10°C~+55°C(No freezing allowed不可結霜,結冰)			
Storage humidity 儲存時溼度		35%~95% RH 相對溼度			
Protection degree 防水等級		IP64			
Material 外觀材質		ABS			
Wiring method 出線方式		ø2.4 x 2M /3-wires		RX:ø2.4 x 2M /3-wires TX:ø2.4 x 2M /2-wires	
Weight 重 量		Approx. 20g		Approx. 40g	

尺寸圖

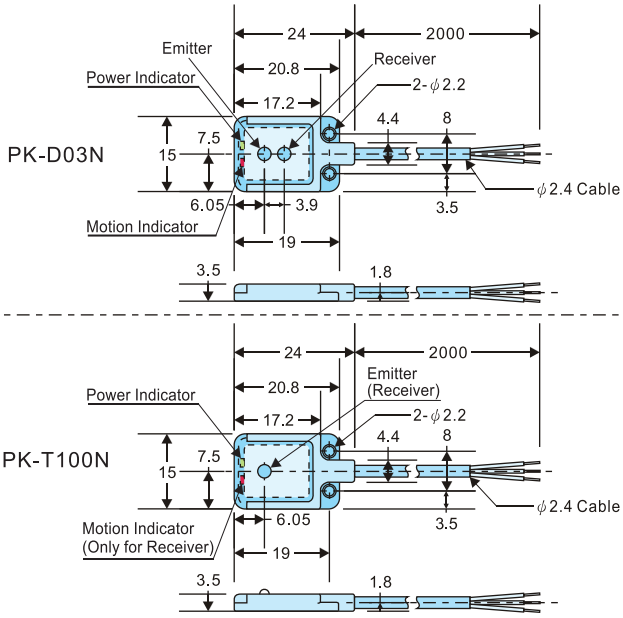
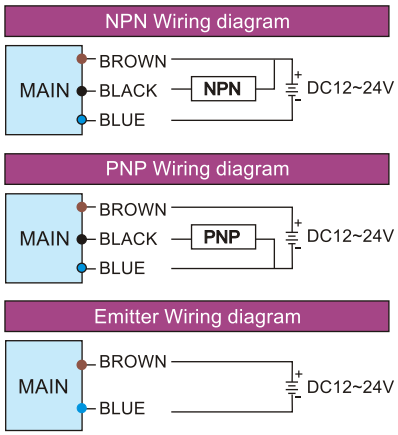
電路特性