FFUBA PT5404 壓力感應器

特點

- 電子壓力感應器
- 用於工業應用
- 製程連接: G ¼ A (符合DIN EN ISO 1179-2標準)
- 類比輸出
- 測量範圍: 0...10 bar

5年保固期

規格

使用範圍	
應用範圍	壓力: 相對壓力 液體組 2 的液體，符合歐盟承壓設備指令(PED) 根據需求液體組 1 的液體
抗壓強度(bar)	25(靜態的)
爆破壓力(最低) (bar)	300
真空阻抗 (mbar)	-1000
介質溫度 (°C)	-40...90
電氣數據	
電氣設計	DC
工作電壓(V)	8.5...36 DC
電流損耗(mA)	<30
絕緣電阻(MΩ)	>100(500 VDC)
防護等級	III
反相保護	是
輸出	
輸出	類比輸出
輸出功能	4...20mA 類比
短路保護	是
過載保護	是
類比輸出	4...20 mA
負載最大值 (Ω)	(Ub - 8.5 V) / 21.5 mA; 720 電壓 Ub = 24 V

FFUBA PT5404 壓力感應器

測量/設定範圍		
測量範圍	0...10	
精度/偏差		
精度/偏差 (測量範圍值的%)		
特徵曲線偏差 *)	< ± 0.5	
線性	< ± 0.1 (BFSL) / < ± 0.2 (LS)	
遲滯	< ± 0.2	
重複精度 **)	< ± 0.05	
長時間穩定性 ***)	< ± 0.1	
溫度係數(TEMPCO) 溫度範圍內-40...90° C (測量範圍值的%每 10K)		
零點和測量範圍值的最大溫度系數	< 0.1 (-25...90 °C) / < 0.2 (-40...-25 °C)	
反應時間		
階躍函數反應時間類比輸出 (ms)	1	
環境條件		
環境溫度 (°C)	-40...90	
存儲溫度 (°C)	-40...100	
外殼防護等級	IP 67/IP 69 K	
認證/測試		
承壓設備指令	良好的工程實踐	
EMC 電磁兼容	DIN EN 61000-6-2	
	DIN EN 61000-6-3	
抗衝擊	DIN EN 60068-2-27	50 g (11 ms)
抗震	DIN EN 60068-2-6	20 g (10...2000 Hz)
MTTF(年)	686	
機械技術數據		
製程連接	G ¼ A (符合 DIN EN ISO 1179-2 標準)	
過程連接密封	FKM (nach DIN 3869)	
材質(潮濕部件)	1.4542 (17-4 PH / 630)[2]	
外殼材質	1.4542 (17-4 PH / 630)[2]; 不銹鋼(316L / 1.4404); PEI	
開關動作壽命	使用壽命 6 千萬 (在 1.2 倍額定壓力時)	
旋緊扭矩 (Nm)	5...35 (推薦的旋緊扭矩[1])	
已集成限制器元件	否	
重量 (kg)	0.056	

電氣連接	
接口	M12 連接器
注釋	
注釋	*) 包括：安裝擰得過緊導緻的漂移、零點和測量範圍誤差、非線性、遲滯 **) 溫度浮動 < 10 K ***) 測量範圍值的% / 6 個月 1) 取決於潤滑、密封及壓力等級 2) 特性類似於不銹鋼（例如 304 /1.4301），但强度更高。 BFSL = Best Fit Straight Line / LS = 極限值設定
包裝單位(件)	1

尺寸

尺寸圖

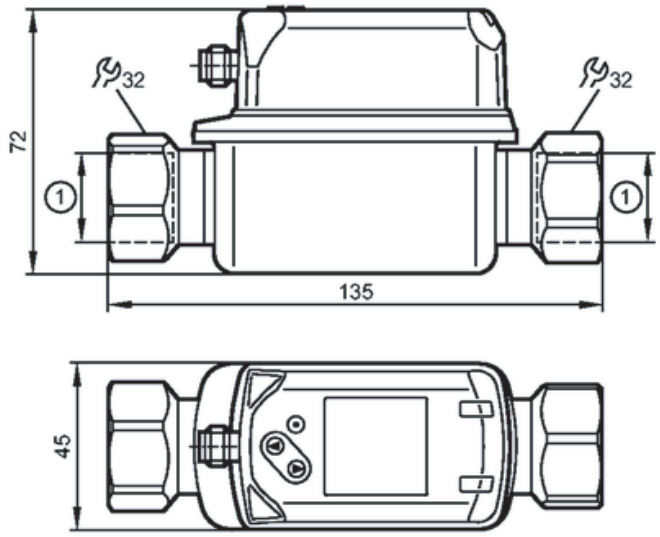

1: 過程連接密封 FKM / DIN 3869

接線圖

芯線顏色
BN 棕色
WH 白色

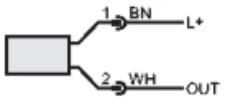

OUT: 4...20 mA
以下引脚連接可按要求提供：
插針 1: L+, 插針 3: OUT
顏色符合 DIN EN 60947-5-6 標準