FFUBA PZ-TLM系列 90度光电开关

特点

- 精巧小型化，内置放大器
- 抗变频与日光杂讯干扰
- 可检测微小物件
- IP67防护等级

规格

Model 型号	NO	PZ-TLM4N	PZ-TLM4P
	NC	PZ-TLM4N2	PZ-TLM4P2
Sensing type	检出方式	透过型	
Sensing distance	检出距离	30cm	
Output type	输出状态	NPN	PNP
Operating voltage	工作电压	DC 10~30V、ripple≦10%	
Load current	负载电流	≦100mA	
Response time	应答时间	< 5ms	
Pilot LED	动作指示灯	紅色LED指示灯	
Emitting light	投光器光源	紅外线LED	
Protection class	防护等级	IEC IP67	
Ambient humidity	环境温度	-20~55℃(非結冰)	
Operating temperature	环境湿度	RH 35 ~ 85 %	
Illumination	耐外乱光	人造光 < 3000 Lux / 太阳光 < 10000 Lux	
Lead wire	出线长度	2M PVC耐油电缆线	
Replacement	配件	固定螺帽	

尺寸图

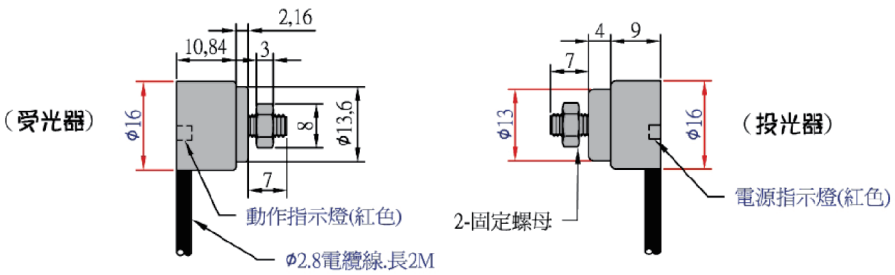
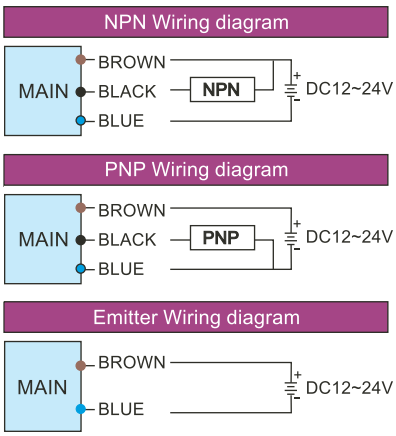
电路特性