特點

- 實心軸編碼器
- HTL, TTL 50 mA
- 連接器
- 顯示器
- 電磁檢測系統
- 夾緊法蘭
- 分辨率 1...9999

CE IO-Link

5年保固期

規格

使用範圍		
應用範圍	編碼器 - 轉速監控器 - 計數器功能	
電氣數據		
電氣設計	DC NPN	
工作電壓 (V)	45...30 DC	
電流損耗 (mA)	<350	
轉速最大值 rpm/elec.(1/min)	12000	
相位偏差 A 和 B (°)	90	
開關頻率 (kHz)	1000	
反相保護	是	
短路保護	是	
防護等級	III	
輸出		
輸出功能	HTL, TTL 50 mA	
測量/設定範圍		
編碼器		
分辨率	可設，出廠設定 1024	
轉速監控器		
開關點, SP	-9994...9999 [1/min]	-166.6...166.7 [Hz]
復原點, rP	-9999...(SP-5) [1/min]	-166.7...(SP-0.1) [Hz]
Zähler		
Vorwahlpunkt	1...9999	

精度/偏差	
精確度	<0.1
軟體/編程	
編程選擇	編碼器: 分辨率，旋轉方向，HTL, TTL; 轉速監控器; 分辨率
接口	
IO-Link Device	
傳遞類型	COM 2
IO-Link revision	V1.1
SIO 模式	是
處理周期最小值 (ms)	2.3
機械技術數據	
機械轉速最大值(1/min)	12000
啟動扭矩(Ncm)	< 1 (20 °C)
最大的軸負載 (軸末端) (N)	軸向 40; 徑向 60
軸, 材質 (mm)	Ø 10, 不鏽鋼
抗震	30 g
抗衝擊	200 g
外殼材質	法蘭: 鋁; 外殼: 不銹鋼 444/1.4521; 連接器: 不銹鋼 316 (1.4401); 顯示視窗: PEI
重量 (kg)	0.372
環境條件	
允許最大的相對空氣濕度 (%)	95, 不允許冷凝
環境溫度 (°C)	-40...85
存儲溫度 (°C)	-40...85
外殼防護等級	IP 65; IP 67 (外殼); IP 64 (軸)
認證/測試	
MTTF (年)	218.3

顯示器/操作件	
顯示	4 位數字 10 段數字顯示 紅/綠可設 2 LEDs 黃色 6 LEDs 綠色 (5 aktiv)
電氣連接	
接口	M12 連接器; 徑向的, 也可以使用軸向的; 8 極
最大的導線長度(m)	100
注釋	
包裝單位(件)	1

尺寸

尺寸圖

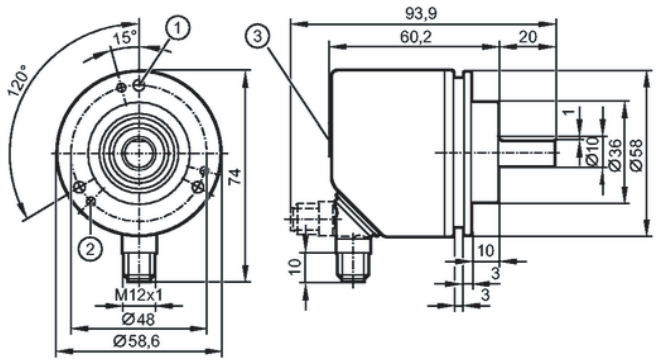

1: M4 x 0.7 6 mm 深
2: M3 x 0.5 6 mm 深
3: 顯示器

脈衝圖

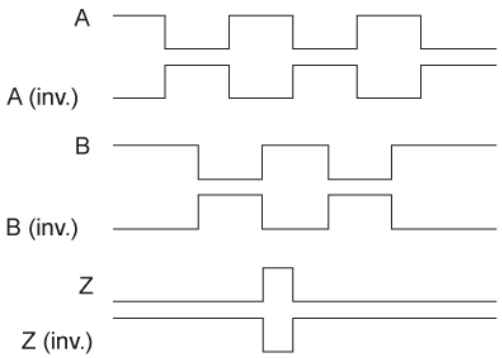

順時針旋轉方向（看着軸）

接線圖

IO Link:
1: L+
2: 不使用
3: L-
4: IO Link
5: 不使用
6: 不使用
7: 不使用
8: 不使用
屏蔽: 插頭

編碼器:
1: UB
2: A
3: GND
4: Z/0-Pulse (90 deg)
5: B
6: A-
7: B-
8: Z-
屏蔽: 插頭

IO Link:
1: L+
2: 不使用
3: L-
4: IO Link
5: 不使用
6: 不使用
7: 不使用
8: 不使用
屏蔽: 插頭

編碼器:
1: UB
2: A
3: GND
4: Z/0-Pulse (90 deg)
5: B
6: A-
7: B-
8: Z-
屏蔽: 插頭