FFUBA SV7504 流動感應器

特點

- Vortex流量計
- DN 20
- 製程連接: Rc ¾
- 測量範圍5...100 l/min，-10...90 °C

5年保固期

規格

使用範圍	
應用範圍	Wasser, deionisiertes Wasser, Kühlwasser
抗壓強度(bar)	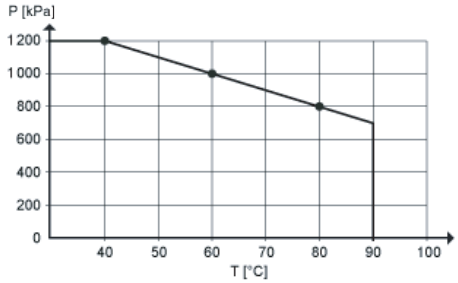
抗壓強度(bar)	16
介質溫度 (°C)	-10...90
電氣數據	
電氣設計	DC
工作電壓(V)	18...30 DC
電流損耗(mA)	<30
絕緣電阻(MΩ)	>100(500 VDC)
防護等級	III
反相保護	是
輸出	
輸出功能	OUT1 = 類比信號溫度 OUT2 = 類比信號流量
短路保護	是
過載保護	是
類比輸出	4...20 mA
負載最大值 (Ω)	500

測量/設定範圍		
流量監控		
測量範圍	5...100(l/min)	0.3...6 (m³/h)
顯示範圍	0...120 (l/min)	0...7.2 (m³/h)
分辨率	0.5 (l/min)	0.02 (m³/h)
測量值起點, ASP	0...80 (l/min)	0...4.8 (m³/h)
測量值終點, AEP	20...100 (l/min)	1.2...6 (m³/h)
設定步距	0.5 (l/min)	0.02 (m³/h)
測量動態性	1:20	
溫度監控		
測量範圍 (°C)	-10...90	
顯示範圍 (°C)	-30...110	
分辨率 (°C)	0.5	
測量值起點, ASP (°C)	-10...70	
測量值終點, AEP (°C)	10...90	
設定步距 (°C)	0.5	

精度/偏差	
流量監控	
精確度	± 2% MW
重複精度	± 0.5% MEW
壓力損失(dP) / 流量(Q)	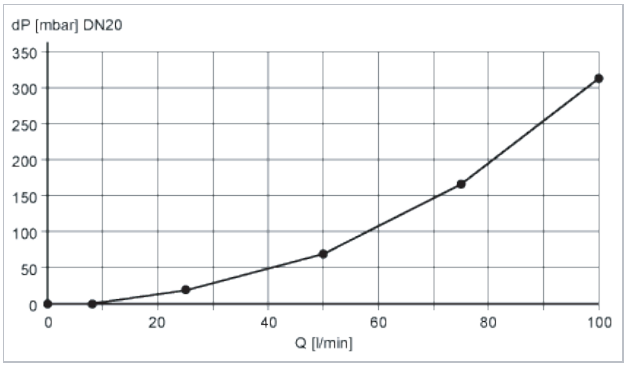
溫度監控	
精確度 (K)	± 1

反應時間		
開機延遲時間(S)	<3	
流量監控		
反應時間 (s)	< 1 (dAP = 0)	
阻尼, dAP (s)	0...5	
溫度監控		
反應時間 (s)	T09 = 6	
軟體/編程		
編程選擇	應用於類比輸出的阻尼(dAA); 顯示單位	
環境條件		
環境溫度 (°C)	0...60, 介質溫度最大值 80 °C 時(0...50 °C 介質溫度 90 °C 時)	
存儲溫度 (°C)	-20...80	
外殼防護等級	IP 65/IP 67	
認證/測試		
承壓設備指令	良好的工程實踐	
EMC 電磁兼容	DIN EN 61000	
	DIN EN 61000	
抗衝擊	DIN EN 60068-2-27	5 g (11 ms)
抗震	DIN EN 60068-2-6	具水 10...50 Hz: 1 mm 具水 50...2000 Hz: 2 g
機械技術數據		
製程連接	Rc ¾	
材質(潮濕部件)	不銹鋼(316L / 1.4404); ETFE; PA 6T; PPS; FKM	
外殼材質	不銹鋼(316L / 1.4404); PC; PBT+PC-GF 30; PPS; TPE-U	
旋緊扭矩	30	
電氣連接		
接口	M12 連接器;鍍金接點	
注釋		
注釋	MW = 測量值 MEW = 測量範圍值	
包裝單位(件)	1	

尺寸

尺寸圖

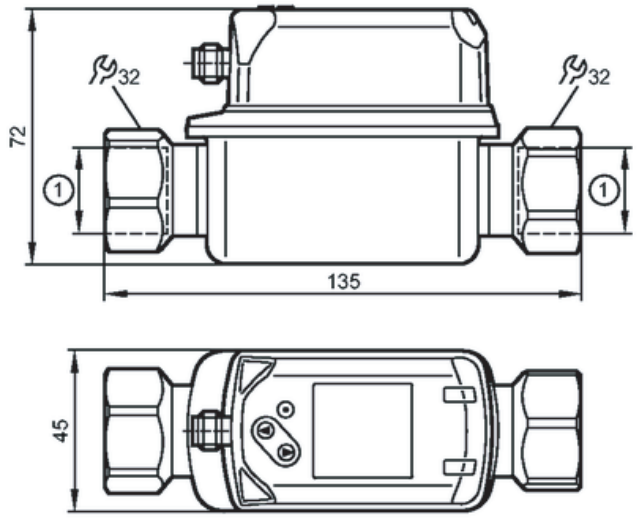

1: Rc ¾
DN 20

接線圖

芯線顏色
BK 黑色
BN 棕色
BU 藍色
WH 白色

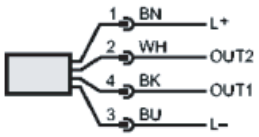

OUT1: 類比輸出溫度
OUT2: 類比輸出流量
顏色符合 DIN EN 60947-5-6 標準