TR7439 溫度感應器

特點

- 極大的溫度評估範圍
- 兩個開關輸出，其中一個帶有 IO-Link 通信接口
- 友好直觀的 3 按鈕控制
- 紅/綠顯示，應用於明確標識可接受的範圍
- 自動識別連接的感應器類型

產品特徵		
輸入和輸出總數	數字輸出數量：2	
測量範圍	-100...600 °C	-148...1112 °F
製程連接	螺紋連接G 1/2外螺紋	

應用	
特殊的性能	鍍金接點
應用	應用於Pt 1000及Pt1000測量元件

電氣數據	
工作電壓 [V]	18...32 DC; (符合cULus - Class 2標準)
電流損耗 [mA]	<50
防護等級	III
反相保護	是
開機延遲時間 [s]	1
Watchdog集成看門狗電路	是

反應時間	
反應時間 [ms]	390

軟體/編程	
參數設定	遲滯/視窗;常開/常閉;輸出極性;ON延遲、關斷延時; 阻尼 ; 顯示單位

輸出	
輸出數量	2
輸出信號	開關信號 ; 類比信號 ; IO-Link ; 可配置
電氣設計	PNP/NPN
數字輸出數量	2
輸出功能	常開/常閉; (可設定參數)
開關輸出DC電壓降最大值 [V]	2.5
開關輸出DC的持續電流負載 [mA]	250
短路保護	是
短路保護類型	脈衝
過載保護	是

測量/設定範圍		
測量範圍	-100...600°C	-148...1112°F
開關點,SP	-99.8...600°C	-147.6...1112°F
復原點,rP	-100...599.8°C	-148...1111.6°F
設定步距	0.1°C	0.1°F

分辨率	
開關輸出分辨率[K]	0.1
顯示分辨率 [K]	0.1

精度/偏差	
開關點精度[K]	±0.3+(±0.1% MS)
顯示精確度 [K]	±0.3+(±0.1% MS)
溫度係數 [測量範圍值的百分比/10K]	0.1;(如果出現參考條件偏差25±5°C)

介面	
通信接口	IO-Link
傳遞類型	COM2 (38,4 kBaud)
IO-Link revision	1.1

工作條件	
環境溫度[°C]	-25...80
儲存溫度[°C]	-40...100
外殼防護等級	IP 67

認證/測試		
EMC電磁兼容	DIN EN 61000-6-2	
	DIN EN 61000-6-3	
抗震強度	DIN EN 60068-2-6	20g (10...2000Hz)
抗衝擊	DIN IEC 68-2-27	50g (11ms)
MTTF [年]	252	
UL認證	UL認證編號：K012	

機械技術數據	
重量 [g]	198
外殼	應用於適配器的精巧型型號
材質	不鏽鋼(1.4404 / 316L) ; PBT+PC-GF30 ; PBT-GF20 ; PC
製程連接	螺紋連接G 1/2外螺紋

顯示器/操作件		
顯示	顯示單位	2xLED, 綠色
	開關狀態	2xLED, 黃色
	測量值	字母數字顯示, 紅色/綠色4位數字

注釋	
注釋	MS=設定測量範圍值
包裝單位	1 件數

電氣連接	
連接	連接器 : 1 x M12 ; 觸頭 接點 : 鍍金的

尺寸圖

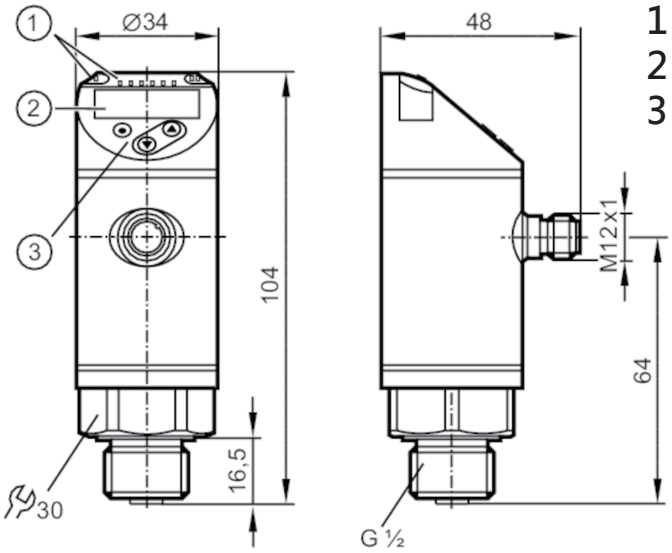

1 LED燈 顯示單位/開關狀態
2 字母數字顯示4位數字 紅色/綠色
3 編程按鈕

連接圖

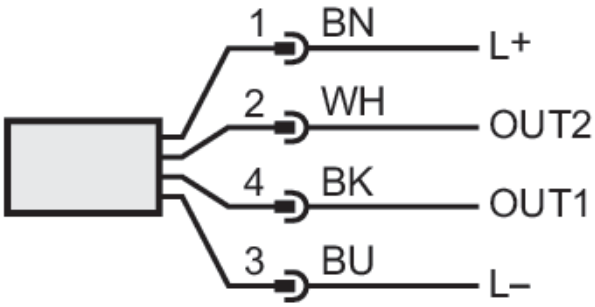

OUT1 ：開關輸出/IO-Link
OUT2：開關輸出
顏色符合DIN EN 60947-5-6標準