UGT201 超音波感應器

特點

- 適合在空間受限情況下使用的極省空間外殼
- 輸出功能常開/常閉可編程
- 不受物體顏色、透明度或表面特徵影響的非接觸式檢測
- 經由編程纜線輕鬆調節裝置功能
- 指示開關狀態和迴波的清晰可見 LED

產品特徵	
電氣設計	PNP
輸出功能	常開/常閉; (可設定參數)
感應距離 [mm]	60...800
外殼	螺紋結構
尺寸 [mm]	M18 x 1 / L = 60.5

電氣數據	
工作電壓 [V]	10...30 DC
電流損耗 [mA]	<35
防護等級	III
反相保護	是
開機延遲時間 [s]	0.1
轉換頻率 [kHz]	230

總的輸入/輸出	
輸入和輸出總數	數字輸出數量 : 1

輸入	
同步輸入	否
多路輸入	否

監控範圍	
感應距離 [mm]	60...800
盲區 [mm]	60
圓柱形孔徑角 [°]	7 ; (±2)
檢測範圍滯後 [mm]	<1
90°角度感應器/目標的偏差最大值 [°]	± 4

輸出	
輸出數量	1
電氣設計	PNP
數字輸出數量	1
輸出功能	常開/常閉; (可設定參數)
開關輸出DC的持續電流負載 [mA]	100
開關頻率DC [Hz]	5
短路保護	是
過載保護	是

精度/偏差	
注釋	預熱時間20分鐘後達到指示值
溫度補償	是
遲滯 [%]	1
開關點偏移 [%]	-2.5...2.5
類比輸出的線性誤差	<1

工作條件	
環境溫度 [°C]	-20...70
外殼防護等級	IP 67

認證/測試		
EMC電磁兼容	EN 61000-4-2 ESD	4 kV CD / 塑膠 8 kV AD / 金屬
	EN 61000-4-3 射頻電磁耐受測試	3 V/m
	EN 61000-4-4 Burst	2 kV
	EN 61000-4-6 高頻傳導	3 V
	EN 55011	等級A
抗震強度	EN 60068-2-6 Fc	(10-55) Hz 1毫米的幅度，振蕩時間5分鐘，每軸共振時30分鐘或55赫茲
抗衝擊	EN 60068-2-27 Ea	是
MTTF [年]	235	

機械技術數據	
重量 [g]	56
外殼	螺紋結構
尺寸 [mm]	M18 x 1 / L = 60.5
螺紋代號	M18 x 1
材質	PBT ; PA; 環氧玻璃陶瓷

顯示器/操作件		
顯示	開關狀態	1 LED, 黃色
	迴聲	1 LED, 綠色

附件	
附件（附送）	固定螺母: 2, 塑膠　橡膠墊圈: 2

注釋	
注釋	按照cULus工作電壓"電源級2"
包裝單位	1 件數

電氣連接	
連接	連接器: 1 x M12

尺寸圖

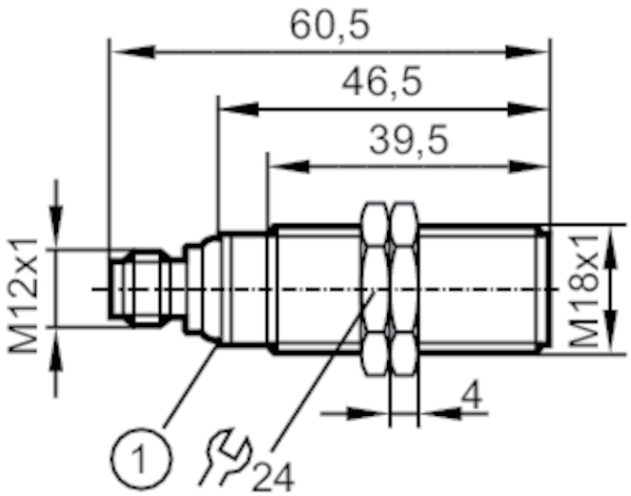

連接圖

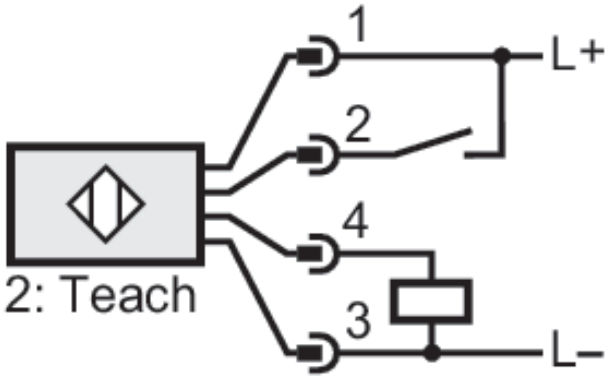

圖表

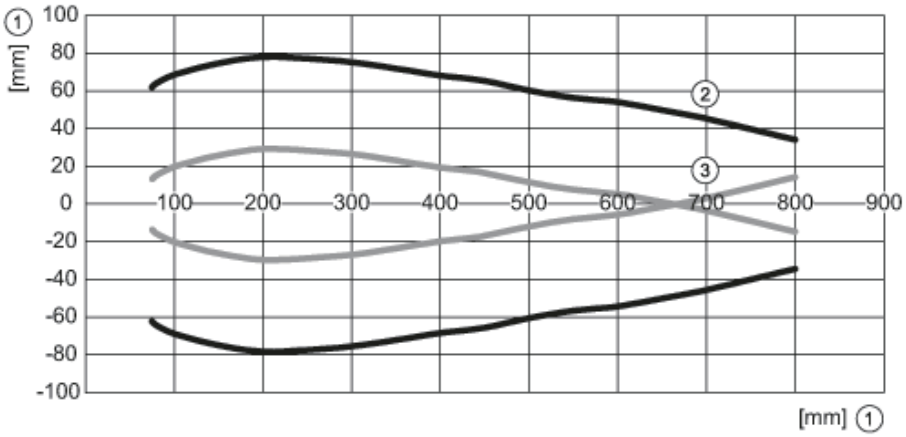

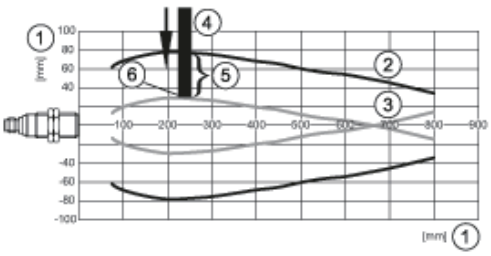

1: 距離
2. 監控範圍
3. 開啟/關閉圖
4. 目標物體 100x100mm
5. 在檢測區域目標50%
6. 開關點