特點

- 耐用的矩形金屬外殼，側面帶有 M18 螺紋
- 適合在空間受限情況下使用的極省空間外殼
- 帶有可編程的開關輸出和可調整的類比輸出
- 不受物體顏色、透明度或表面特徵影響的非接觸式檢測
- 經由按鈕對檢測範圍進行直觀設定

產品特徵	
電氣設計	NPN
輸出功能	常開/常閉; (可設定參數)
感應距離 [mm]	40...300
外殼	矩形的
尺寸 [mm]	M18 x 1

電氣數據	
工作電壓 [V]	10...30 DC; (符合cULus - Class 2標準)
電流損耗 [mA]	< 35
防護等級	III
反相保護	是
開機延遲時間 [s]	0.1
轉換頻率 [kHz]	300

輸出	
輸出數量	2
電氣設計	NPN
數字輸出數量	1
輸出功能	常開/常閉; (可設定參數)
開關輸出DC電壓降最大值 [V]	2.2
開關輸出DC的持續電流負載 [mA]	100
開關頻率DC [Hz]	8
類比輸出數量	1
類比電流輸出 [mA]	0...10
負載電阻最小值 [Ω]	3000
短路保護	是
過載保護	是

總的輸入/輸出	
輸入和輸出總數	數字輸出數量: 1; 類比輸出數量: 1

監控範圍	
感應距離 [mm]	40...300
盲區 [mm]	40
圓柱形孔徑角 [°]	±7
檢測範圍滯後 [mm]	< 1
90°角度感應器/目標的偏差最大值 [°]	± 4

精度/偏差	
注釋	預熱時間20分鐘後達到指示值
溫度補償	是
遲滯 [%]	< 1
開關點偏移 [%]	-2...2
類比輸出的線性誤差 [%]	≤ 1

工作條件	
環境溫度 [°C]	-20...70
外殼防護等級	IP 67

認證/測試		
EMC電磁兼容	EN 61000-4-2 ESD	4 kV CD / 塑膠 8 kV AD / 金屬
	EN 61000-4-3 射頻電磁耐受測試	3 V/m
	EN 61000-4-4 Burst	2 kV
	EN 61000-4-6 高頻傳導	3 V
	EN 55011	等級A
抗震強度	EN 60068-2-6 Fc	(10-55) Hz 1毫米的幅度，振蕩時間5分鐘，每軸共振時30分鐘或55赫茲
抗衝擊	EN 60068-2-27 Ea	是
MTTF [年]	191	

機械技術數據	
重量 [g]	98
外殼	矩形的
尺寸 [mm]	M18 x 1
螺紋代號	M18 x 1
材質	1.4542 (17-4 PH / 630); PBT; PA; 環氧玻璃陶瓷

顯示器/操作件		
顯示	開關狀態	1 LED, 黃色
	迴聲	1 LED, 綠色

附件	
附件（附送）	固定螺母: 1, 不鏽鋼

注釋	
注釋	按照cULus工作電壓"電源級2"
包裝單位	1 件數

電氣連接	
連接	連接器: 1 x M12

尺寸圖

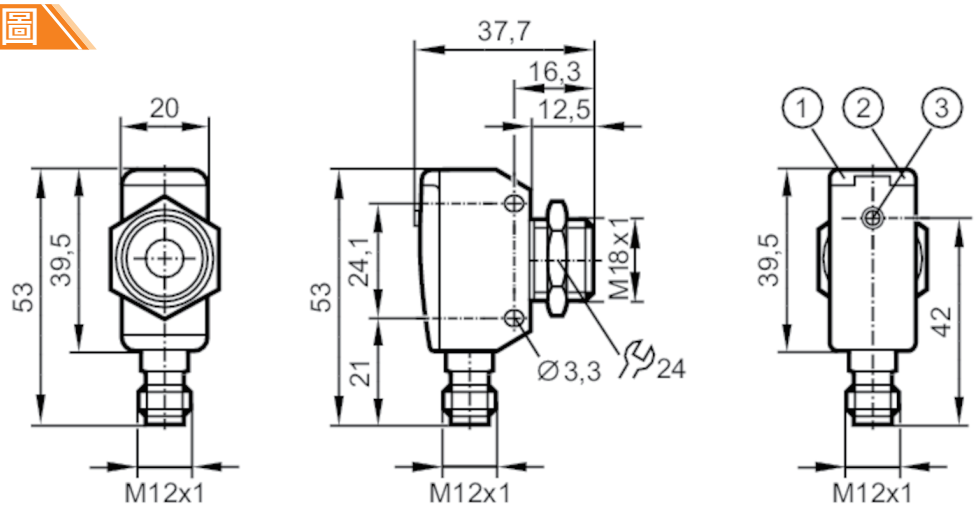

連接圖

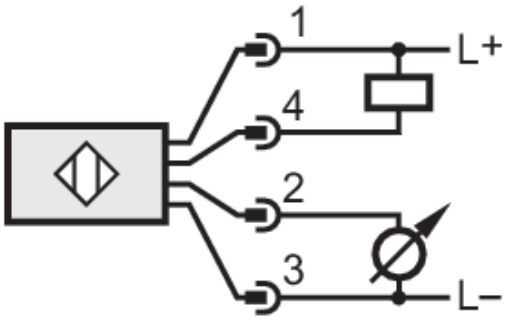

圖表

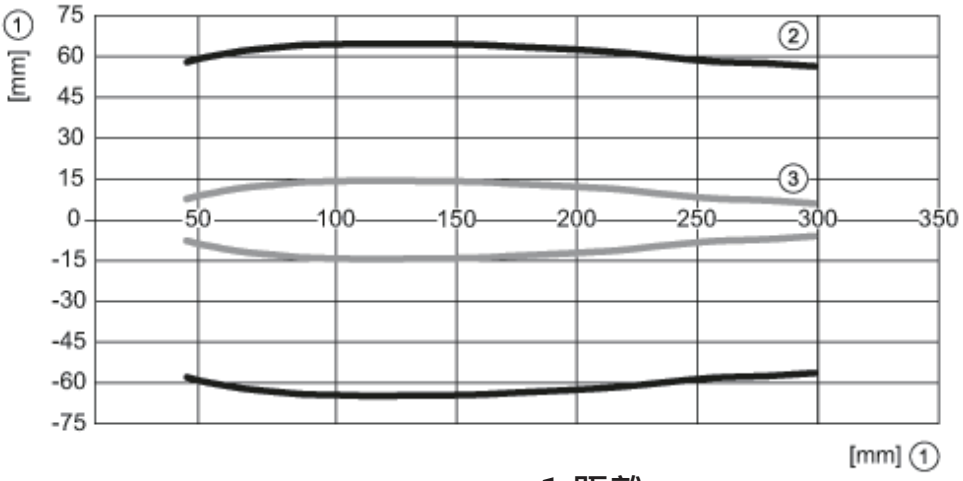

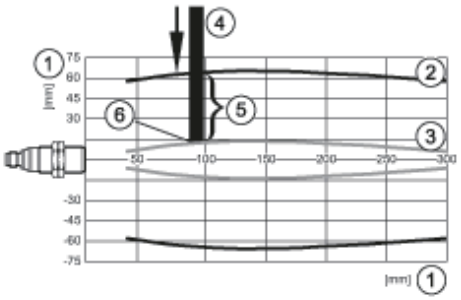

1:距離

2:監控範圍

3:開啟/關閉圖

4:目標物體 100 x 100 mm

5:在檢測區域目標50%

6:開關點