28角型

型號識別

28H 400 A

- 28H → 馬達框號
- 400 → 馬達轉速
- A → A:單軸 B:雙軸

規格

單軸 Single Shaft	雙軸 Double Shaft	基本步級角 Step Angle(Deg)	額定電流 Rated Current (A/Phase)	激磁最大靜止力矩 Holding Torque (kgf.cm)	馬達長度 Motor Length(mm)	質量 Weight(g)
28H400A	28H400B	1.8	0.95	0.4	31	110
28H600A	28H600B	1.8	0.95	0.6	39	150
28H800A	28H800B	1.8	0.95	0.8	45	180

尺寸

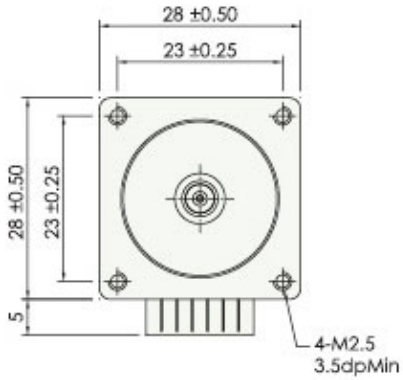

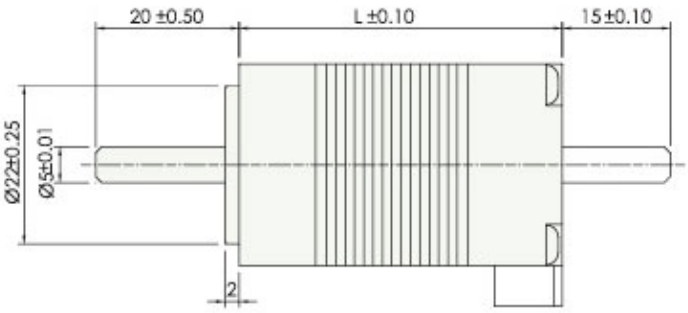

42角型

型號識別

42H 3 K - 1 A

- 42H：馬達框號
- 3：激磁最大靜止力矩
- K：K:六條線 KB:四條線
- 1：安培
- A：A:單軸 B:雙軸

規格

單軸 Single Shaft	雙軸 Double Shaft	基本步級角 Step Angle(Deg)	額定電流 Rated Current (A/Phase)	激磁最大靜止力矩 Holding Torque (kgf.cm)	馬達長度 Motor Length(mm)	質量 Weight(g)
42H1K-1A	42H1K-1B	1.8	0.95	0.16(1.6)	33	200
42H2K-1A	42H2K-1B	1.8	1.2	0.26(2.6)	39	240
42H3K-1A	42H3K-1B	1.8	1.2	0.32(3.2)	47	310
42H5K-2A	42H5K-2B	1.8	2	0.8(8)	60	500

尺寸

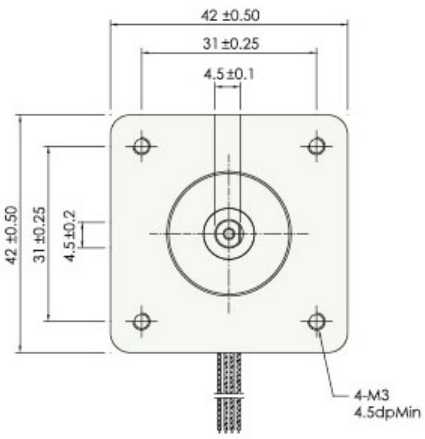

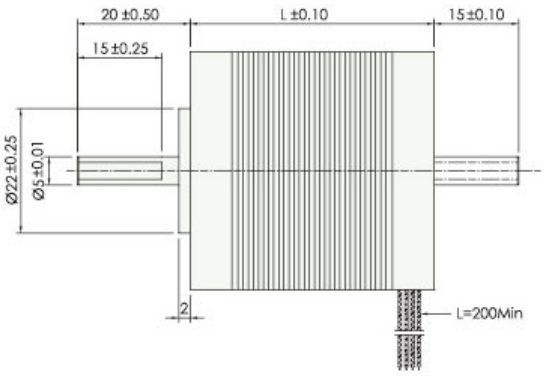

56角型

型號識別

56H 9 K - 2 A

- 56H：馬達框號
- 9：激磁最大靜止力矩
- K：K:六條線 KB:四條線
- 2：安培
- A：A:單軸 B:雙軸

規格

單軸 Single Shaft	雙軸 Double Shaft	基本步級角 Step Angle(Deg)	額定電流 Rated Current (A/Phase)	激磁最大靜止力矩 Holding Torque (kgf.cm)	馬達長度 Motor Length(mm)	質量 Weight(g)
56H9K-2A	56H9K-2B	1.8	2	0.9(9)	54	0.6
56H13K-2A	56H13K-2B	1.8	2	1.35(13.5)	76	1

尺寸

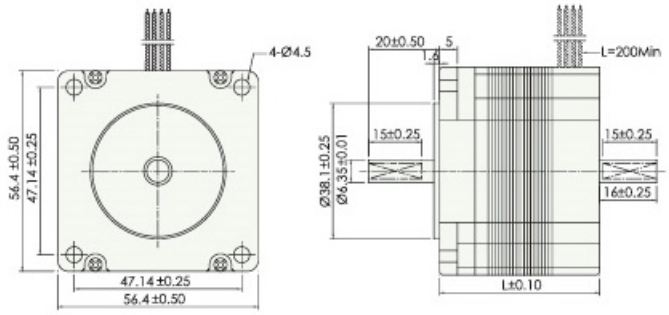

60角型

型號識別

60H 12 K - 3 A

- 60H：馬達框號
- 12：激磁最大靜止力矩
- K：K:六條線 KB:四條線
- 3：安培
- A：A:單軸 B:雙軸

規格

單軸 Single Shaft	雙軸 Double Shaft	基本步級角 Step Angle(Deg)	額定電流 Rated Current (A/Phase)	激磁最大靜止力矩 Holding Torque (kgf.cm)	馬達長度 Motor Length(mm)	質量 Weight(g)
60H12K-3A	60H12K-3B	1.8	3	1.2(12)	55	0.83
60H15KB-3A	60H15KB-3B	1.8	3	1.5(15)	65	1.05
60H18K-3A	60H18K-3B	1.8	3	1.8(18)	85	1.4
60H27KB-4A	60H27KB-4B	1.8	4	2.7(27)	85	1.4

尺寸

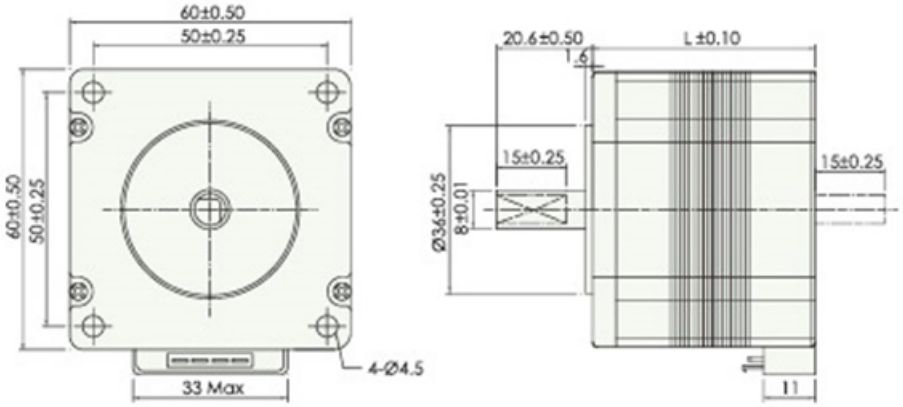

86角型

型號識別

86H 396 A

- 86H → 馬達框號
- 396 → 馬達轉速
- A → A:單軸 / B:雙軸

規格

型式 Type Number K TYPE	基本步級角 Step Angle(Deg)	額定電流 Rated Current (A/Phase)	激磁最大靜止力矩 Holding Torque (kgf.cm)	馬達長度 Motor Length(mm)	質量 Weight(g)
86H396A	1.2	5.8	2(20)	69	2
86H399AW	1.2	5.8	4(40)	97	3
86H3913AW	1.2	5.8	6(60)	125	4
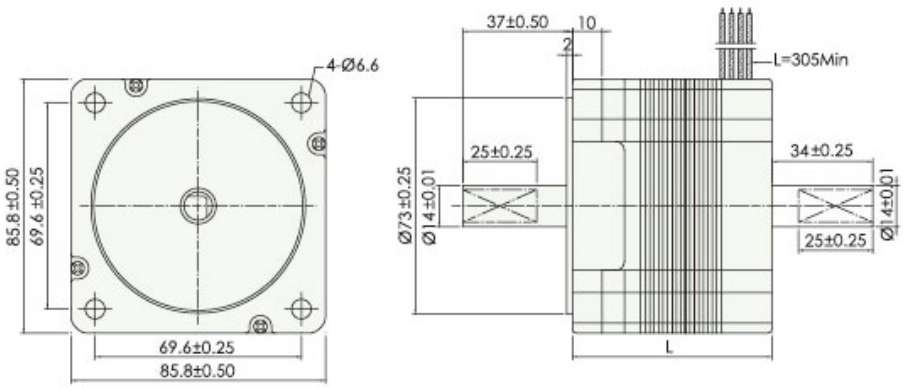
尺寸