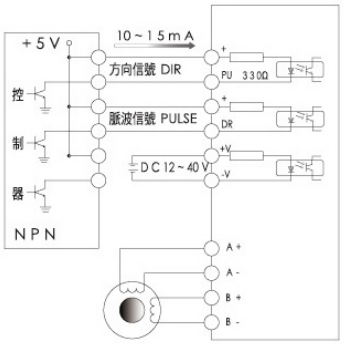
DA2D24MA

特色



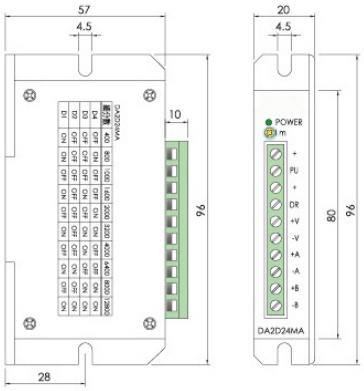
- 設有10種等角度細分，最高解析12800 pps/轉
- 最高反應頻率可達200kpps
- 體積小，採雙極性，定電流驅動
- 驅動電流從0.2A/相到1.5A/相連續可調
- 電源輸入電壓範圍DC12V~DC40V

尺寸



注意

◎ 輸入信號電壓：5V
◎ 當高於 5V 時請加外部阻抗
VO:12V 請加一個 1.0KΩ, 1/4W 電阻
VO:24V 請加一個 2.0KΩ, 1/4W 電阻
◎ 勿將電源接反，輸入電壓勿超過 DC40V
◎ 請於通電前先設定好微分指撥，
通電狀態下，調整指撥無效



規格

標示	名稱	功能說明
POWER	電源指示燈	驅動器通電時，綠色指示燈亮起
Im	馬達驅動電流設定電位器	調整馬達驅動電流-逆時針減少，順時針增大
+	脈波正端	接+5V(控制端)，+5V~+24V 均可驅動，高於+5V 需接限流電阻
PU	運轉脈波輸入端	下降緣有效，當脈波由高變低馬達走一步，要求：低準位 0~0.5V,高準位：4~5V,脈波寬度>2.5μs
+	方向正端	接+5V(控制端)，+5V~+24V 均可驅動，高於+5V 需接限流電阻
DR	方向控制輸入端	用於改變電機轉向，要求：低準位 0~0.5V,高準位：4~5V,脈波寬度>2.5μs
+V	電源正端	電壓範圍 DC12V~DC40V
-V	電源負端	
A+,A-	馬達端子	適合搭配 24,42 型二相步進馬達
B+,B-		

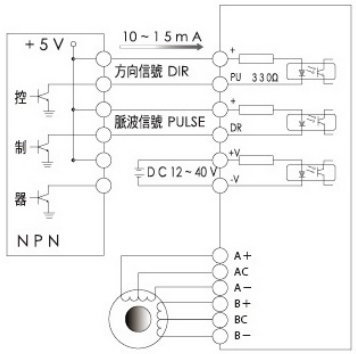
DA2D44MA

特色



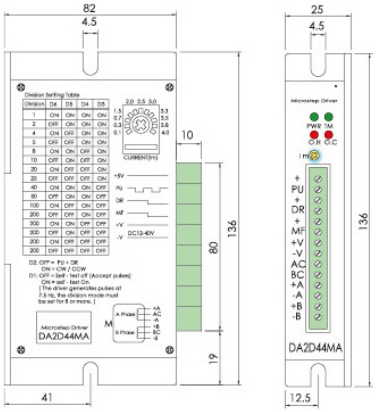
- ●小型化，質量輕
- ●高性能，高扭力輸出
- ●12段為步進角度設定，最高解析度40000分割
- ●驅動電流從0.5A~4A連續可調
- ●電源輸入電壓範圍DC12V~DC40V

尺寸



注意

◎ 輸入信號電壓：5V
◎ 當高於 5V 時請加外部阻抗
VO:12V 請加一個 1.0KΩ, 1/4W 電阻
VO:24V 請加一個 2.0KΩ, 1/4W 電阻
◎ 勿將電源接反，輸入電壓勿超過 DC40V
◎ 請於通電前先設定好微分指撥，
通電狀態下，調整指撥無效



規格

標示	名稱	功能說明
PWR	電源指示燈	驅動器通電時，綠色指示燈亮起
TM	原點指示燈	有脈波持續輸入時，此燈亮起
O.H.	過熱指示燈	過熱時紅燈亮起
O.C	保護指示燈	過電壓或過電流時，驅動器自我保護，此燈亮起
Im	馬達驅動電流設定電位器	調整馬達驅動電流-逆時針減少，順時針增大
+	CW+(PULSE+)	單脈波：脈波輸入端 雙脈波：正轉方向(CW)脈波輸入端
PU	CW-(PULSE-)	
+	CCW+(DIR+)	單脈波：旋轉方向輸入光耦合器〝OFF〞時正轉，〝ON〞時逆轉 雙脈波：正轉方向(CW)脈波輸入端
DR	CCW-(DIR-)	
+	MOTOR FREE＋	光耦合器〝OFF〞時馬達處於激磁狀態，〝ON〞時馬達處於無激磁狀態
MF	MOTOR FREE－	
+V	DC12V~40V	電源輸入 DC12V~DC40V,3A
-V	GND	
AC	馬達端子	適合搭配 24,42,56,60 型二相步進馬達
BC		
A+,A-		
B+,B-		

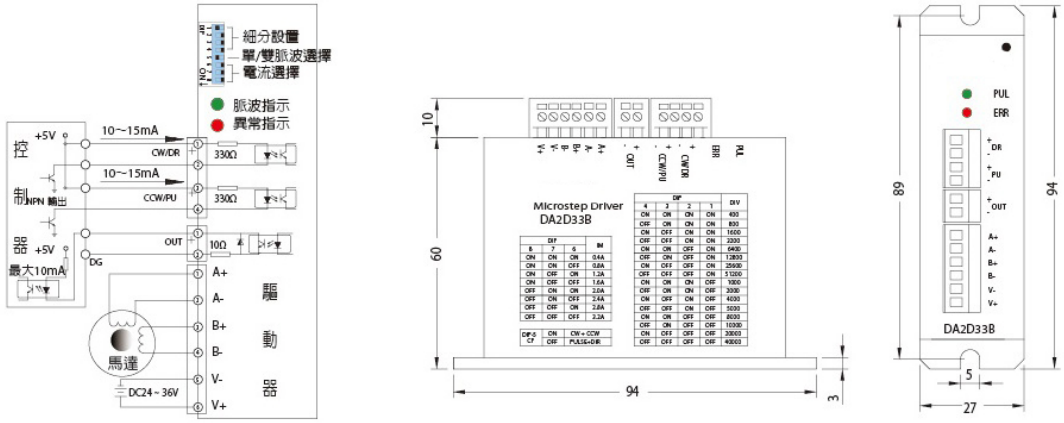
DA2D33B

特色

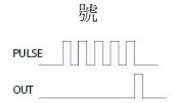


- ●PWM雙極高微分驅動，分割精準
- ●馬達超低振動，低溫昇，低激磁聲
- ●最高解析度51200分割
- ●最高反應頻率1000 kpps
- ●體積小，質量輕
- ●驅動電流從0.4A~3.2A
- ●電源輸入電壓範圍D24V~DC36V
- ●具位置到達時，輸出一脈波信號

尺寸



規格

接頭 PIN NO	名稱	功能說明
控制端子	+CW/DR	單脈波：旋轉方向輸入光耦合器〝OFF〞時正轉，〝ON〞時逆轉 雙脈波：逆轉方向(CCW)脈波輸入端
	-CW/DR	
	+CCW/PU	單脈波：脈波輸入端 雙脈波：正轉方向(CW)脈波輸入端
	-CCW/PU	
	+OUT	位置到達輸出 5V 信號  
	-OUT	
馬達端子	A+	適合搭配 24,42,56,60 型二相步進馬達
	A-	
	B+	
	B-	
電源	V-	電源輸入端 DC24~DC36V
	V+	