DA2204B

特色

- ●雙極性微步進驅動，採用新型向量pwm控制方式
- ●低運轉聲，高扭力輸出，具啟動力矩補償功能
- ●最高微分數25600pps/rev，最高反應頻率250 kpps
- ●電源輸入電壓範圍AC110V~220V
- ●驅動電流從1A~4A連續可調

尺寸

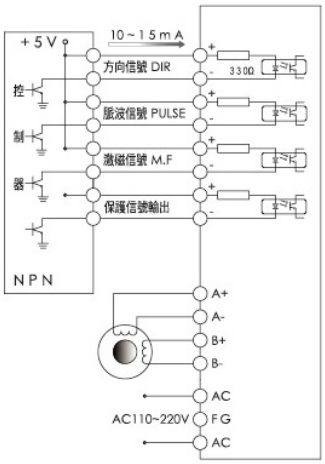

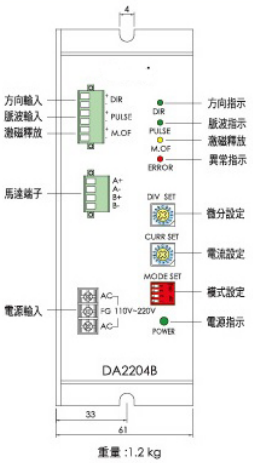

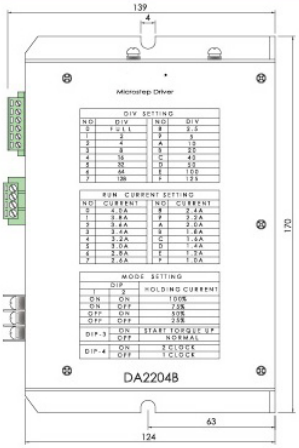

規格

接頭 PIN NO	名稱	功能說明		
控制端子	+DIR	單脈波：旋轉方向輸入光耦合器〝OFF〞時正轉，〝ON〞時逆轉 雙脈波：逆轉方向(CCW)脈波輸入端	※注意 ◎輸入信號電壓：5V ◎當高於 5V 時請加外部阻抗 VO:12V 請加一個 1.0kΩ,1/4W 電阻 VO:24V 請加一個 2.0kΩ,1/4W 電阻 ◎勿將電源接反，輸入電壓勿超過 DC40V ◎請於通電前先設定好微分指撥，通電狀態下，調整指撥無效	
	-DIR			
	+PULSE	單脈波：脈波輸入端 雙脈波：正轉方向(CW)脈波輸入端		
	-PULSE			
	+M.OF	輸入信號準位〝OFF〞時馬達處於激磁狀態，〝ON〞時馬達處於無激磁狀態		
	-M.OF			
馬達端子	A+	適合搭配 56,60 角型二相步進馬達	四線式	黑
	A-			綠
	B+			紅
	B-			藍
電源端子	AC	AC110V~220V		
	FG	接地端必須確實導地		
	AC	AC110V~220V		