特点

- ●零背隙
- ●一体成型
- ●耐酸碱
- ●偏角误差较佳
- ●绝缘佳
- ●适合用于译码器
- ●温度环境适用于70℃之内
- ●固定方式：止付螺丝固定式
- ●材质：塑胶(黑、白)

规格

型 号	一般扭力 (N.m)	最大扭力 (N.m)	最高回转速 (Rpm/min)	惯 性 (Kg·m2)	容许偏心 (mm)	容许偏角 (°)	容许轴向位差 (mm)
SCP-16	0.15	0.3	6000	$1.3x10^{-7}$	0.2	2.5	±0.3
SCP-20	0.25	0.5	8000	$4.0x10^{-7}$	0.2	2.5	±0.3
SCP-25	0.5	1.0	10000	$10.0x10^{-7}$	0.2	2.5	±0.3

尺寸

型 号	D	l	L	G	M	d1xd2 标准孔径公差(H7)		重 量(g)
						Min	Max	
SCP-16	16	6.5	23	3	M3	5	8	5
SCP-20	20	7.5	26	3.5	M4	6	8	8
SCP-25	25	8.5	31	4	M4	6	12	15
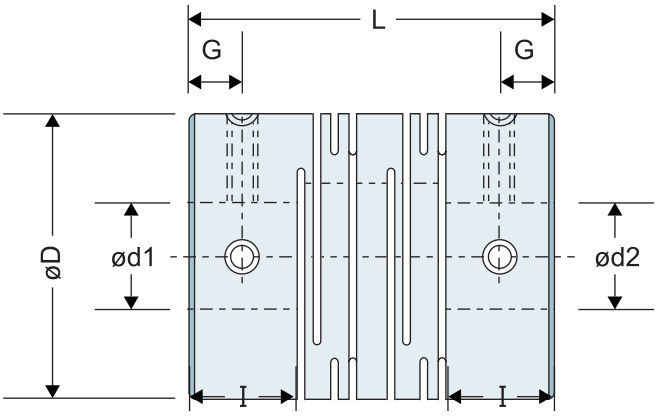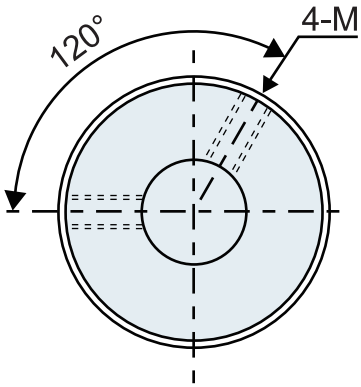
订购型号：SCP－øD－ød1－ød2