FFUBA 不锈钢弹片联轴器SGS-C 联 轴 器

特点

- ●扭力大
- ●零背隙
- ●低惯性
- ●高刚性
- ●材质：铝合金
- ●适用于工作母机、伺服马达、高精密传动
- ●固定方式：夹紧式

规格

型　号	一般扭力 (N.m)	最大扭力 (N.m)	最高回转速 (Rpm/min)	惯　性 (Kg·m²)	容许偏心 (mm)	容许轴向位差 (mm)	容许偏角 (°)
SGS-27C	1.5	3	10000	$2.5x10^{-6}$	0.02	±0.15	1.0
SGS-34C	6	12	10000	$8.2x10^{-6}$	0.02	±0.20	1.0
SGS-40C	7	14	10000	$19.0x10^{-6}$	0.02	±0.25	1.0
SGS-45C	10	20	10000	$29.7x10^{-6}$	0.02	±0.30	1.0
SGS-50C	17	34	10000	$75.0x10^{-6}$	0.02	±0.30	1.0
SGS-57C	25	50	10000	$100.0x10^{-6}$	0.02	±0.40	1.0
SGS-65C	25	110	10000	$250.0x10^{-6}$	0.02	±0.40	1.0

尺寸

型　號	D	l	F	L	H	M	d1xd2 标准孔径公差 (H7)		重　量(g)
							Min	Max	
SGS-27C	27	10.5	2.5	23.5	9.0	M3	5	10	30
SGS-34C	34	12.0	3.0	27.0	12.0	M3	6	14	48
SGS-40C	40	15.0	4.5	34.5	14.0	M4	8	16	93
SGS-45C	45	15.0	5.0	34.5	16.0	M4	10	19	110
SGS-50C	50	20.0	6.0	46.0	18.0	M5	10	22	215
SGS-57C	57	20.0	6.0	46.0	21.0	M5	12	25	240
SGS-65C	65	24.0	7.0	55.0	25.0	M6	12	28	445

订购型号：SGS- øD-C-　ød1 - ød2

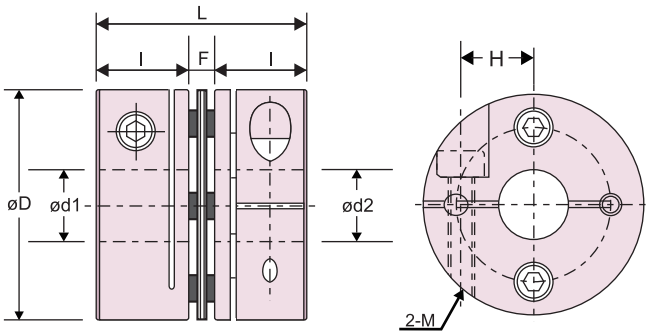

外徑Ø27~Ø34

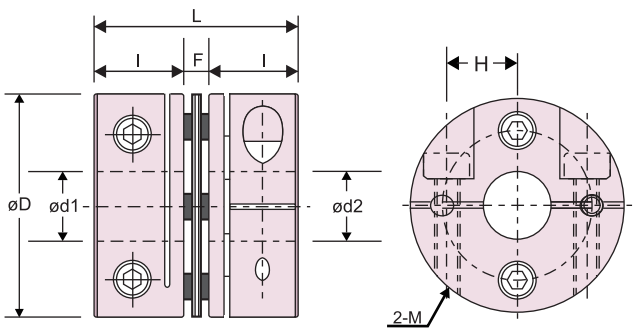

外徑Ø40~Ø65