特点

- 测量精度：±1.0% max.
- 流量系数「K」值可设定
- 总流量计的单位可选择 (公升/加倫/仟公升)
- 瞬间流量计警报输出状态 (NO/NC)可设定
- 脉冲流量单位可选择 (公升/加倫/仟公升)
- 瞬間流量计警报输出送电延迟时间可设定

规格

订购型号：KTP - 15 - RS - PF - M12
1 2 3 4 5

1：Series / 系列 「KTM」= Paddle Wheel Flow rate Meter with transmitter 「KTP」 = Paddle Wheel Flow rate Meter & Flow total meter 「KTS」 = Paddle Wheel Flow rate Meter 「KTW」= Paddle Wheel Flow Sensor	2：Pipe size / 管径 「15」 = 「DN15(1/2”)」/「20」=「DN20(3/4”)」 「25」 = 「DN25(1”)」/「40」=「DN40(1 1/2”)」 「50」 = 「DN50(2”)」	
3：Communication or Transmitter / 通讯或传送方式 「Non」= Without communication 「RS」 = KTP series with RS-485 or MODBUS selectable 「A」 = KTM & KTW series with Transmitter (4~20mA) 「V」 = KTM & KTW series with Transmitter (0~5V) 「P」 = KTW series pulse output only	4：Material of Union / 接管材质 「PP」 = PP 「PF」 = PVDF 「PVC」= PVC 「ST」 = SUS 316	5：Connection method / 出线方式 「Non」= Lead wire(3m) 「5m」 = Lead wire(5m) 「M12」= Connector M12

规　格	Description
量测流体	Water or Chemical fluid
量测精度	±2.0% of F.S. @25°C
最大流速	10m / s max.
最小流速	0.3m / s min.
工作压力	5 kg / cm2
流量范围	10 : 1
反应时间	Real time
材　质	Paddle : Tefzel ; Body : PP
工作温度	「PVC」< 50°C /「PP」< 80°C /「PF」< 100°C /「ST」< 120°C
工作环境	-20°C ~ +80°C ; 35% ~ 85% RH
保护等级	IP-65
认　证	CE

型　号	KTS-□□	KTP-□□	KTM-□□	KTW-□□
工作电压	10 ~ 30VDC			12 ~ 24VDC
消耗电流	60mA max.			
瞬间流量计	0.0 ~ 999.9 LPM (4 digits)			Non
控制输出(LPM)	Relay	NPN (150mA max.)		Non
总流量计	Non	0 ~ 999999 (6 digits)		Non
控制输出(FTM)	Non	NPN (150mA max.)		Non
传 送 器	Non		4 ~ 20mA or 0 ~ 5V	
通讯模式	Non	RS-485(Optioned)	Non	
管　径	1/” , 3/4” , 1” , 1 ½”, 2”			
认　证	CE			

尺寸

Pipe size 管 径	H			L	øD
	KTW		KTM / KTP	All type	
	Pulse output	Linear output			
DN15	78	86	95	140	41
DN20	80	88	97	150	53
DN25	83.3	91.3	100.3	160	60
DN40	101.6	109.6	118.6	185	83
DN50	115.4	123.4	132.4	196.8	110

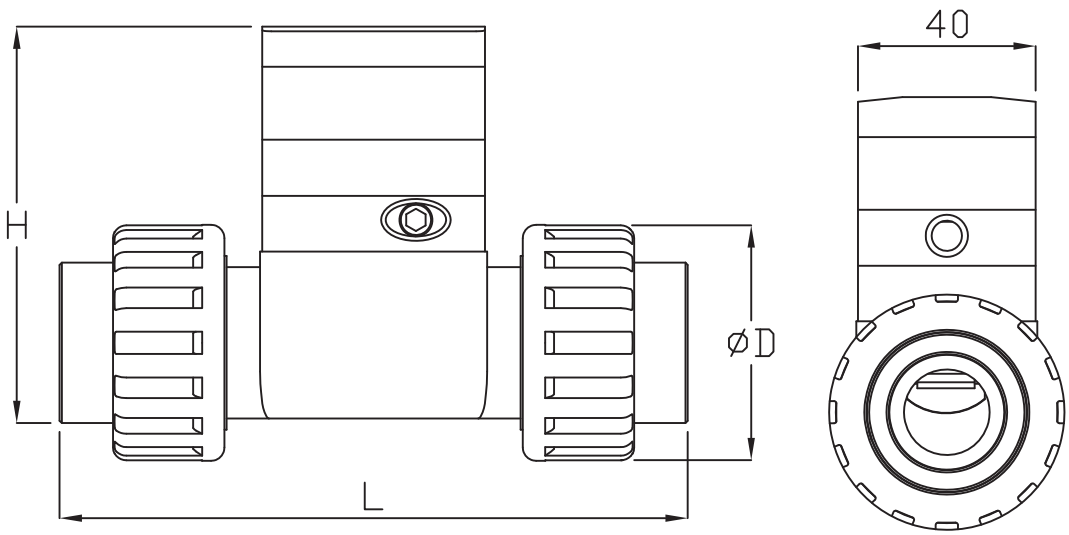

线路图

KTW-□□-P-□□

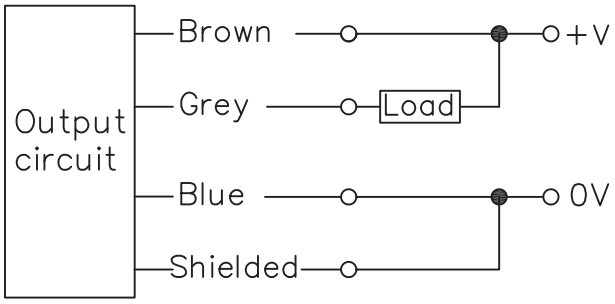

Brown	12~24VDC	Grey	Pulse output
Blue	0V	Shielded	Shielded wire

KTW-□□-V-□□ / KTW-□□-A-□□

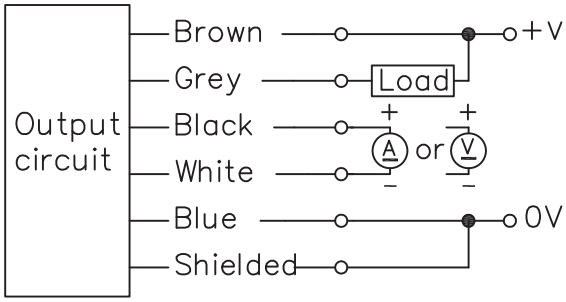

Brown	12~24VDC	Black	+(0~5V or 4~20mA)
Blue	0V	White	-(0~5V or 4~20mA)
Grey	Paddle Pulse out	Shielded	Shielded wire

KTP-□□

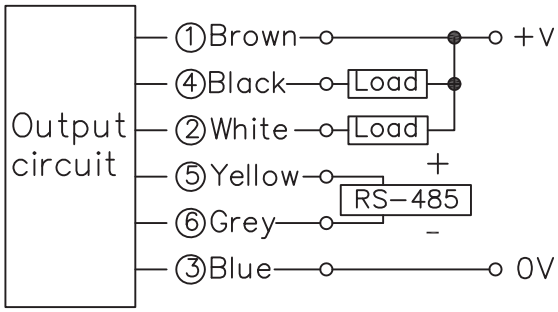

Brown	10~30VDC	Yellow	(+)RS-485
Blue	0V	Grey	(-)RS-485 1
Black	Flow total meter output	White	Flow total meter output

KTM-□□

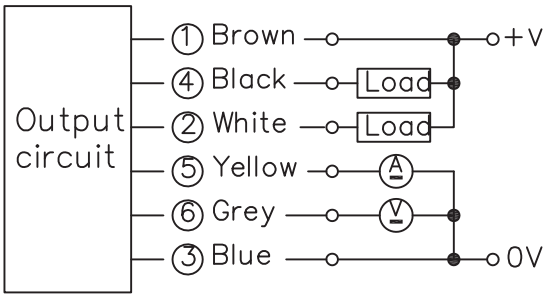

Brown	10~30VDC	Yellow	+(4~20mA)or(0~5V)
Blue	0V	Grey	-(0~5V or 4~20mA)
Black	Flow total meter output	White	Flow total meter output

KTS-□□

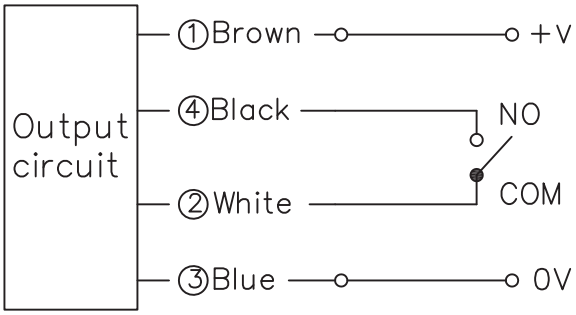

Brown	10~30VDC
Blue	0V
Black	NO
White	COM