FFUBA 光电式/静电容式12ø~26ø 液位感测器

特点

- 静电容式液位开关
- 可防水等级IP-67
- 可检测非金属导管(ø12 ~ ø26mm)内液体
- 应用于仪器、化工、半导体设备或湿制设备等

规格

型　号	EX-P2
输出方式	NPN NO / PNP NO
标准检测物	导管ø12 ~ ø26mm(管壁厚度不可超过2mm)
电源电压	10 ~ 30VDC ， Ripple <10%
残留电压	<2V (于负载100mA时)
负载电流	<100mA
消耗电流	<15mA (于24VDC空载时)
反应频率	50 Hz
保护结构	IP-67
短路保护	具备
输出指示灯(黄色)	具备
环境温度及湿度	-20 ~ +70 ， 35 ~ 85%
外壳材质	ABS
产品认证	CE

线路图

NPN NO

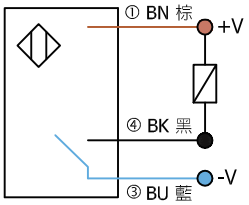

PNP NO

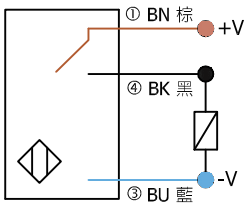
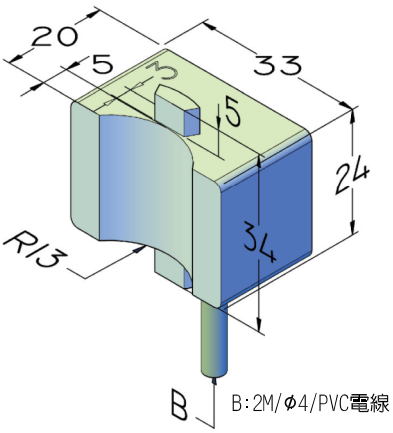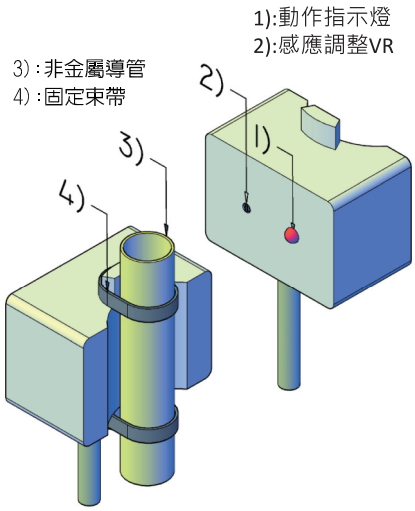
尺寸