特點

- 防水等級達IP-67
- 電源極性保護
- 抗雜訊、防干擾
- 具價格優勢

PC-M3015

PC-M3010

規格

NPN.NO	PC-M3015N	PC-M3010N
NPN.NC	PC-M3015N2	PC-M3010N2
檢測距離	15mm	10mm
安裝型式	Unshielded / 非隔離型(凸頭)	Shielded / 隔離型(平頭)
反應速度	500HZ	500HZ
工作電壓	10~30 VDC	10~30 VDC
電源漣波	＜20%ofVp-p	＜20%ofVp-p
輸出電流	150mA max	150mA max
消耗電流	10mA max	10mA max
殘留電壓	＜0.1V	＜0.1V
洩漏電流	＜0.8mA	＜0.8mA
應差	＜10%of sensing distance	
溫度漂移	＜10μm/℃	
電壓漂移	＜1μm/V	
工作溫度	-25℃~+80℃	
工作濕度	35%~95%RH	
保護等級	IP-67	

尺寸

PC-M3015

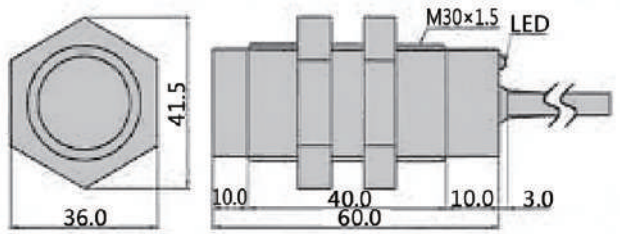

PC-M3010

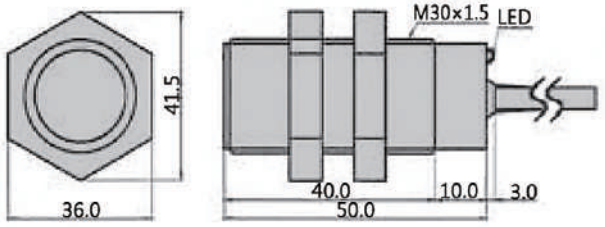
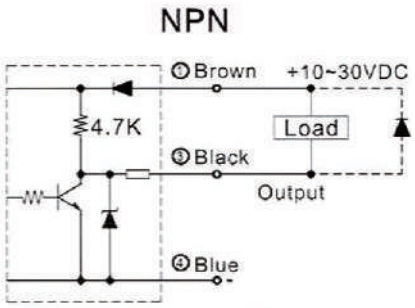
接線圖