FFUBA MTR-MW 旋转式译码器[米轮型] MTR系列

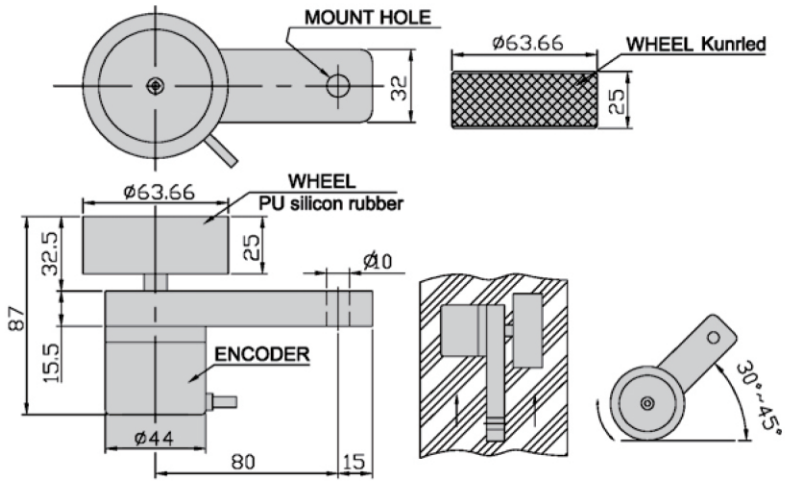

ELECTRICAL SPEC.

Detection System	Incremental 增量型
Output Wave 輸出波形	Square Wave 方波
Standard Resolution (mm/pulse) 解析	100, 10, 5, 2, 1, 0.5, 0.2, 0.1 mm/pulse
Output Phase 輸出相	A phase or AB phase
Electronics 電路特性	Voltage 電壓型, Open Collector 電流型, Push Pull 推挽式 or Line Driver 差動式
Power Supply 供應電源	DC 8~26V, DC 5V fixed
Current Consumption 消耗電流	≤ 60 mA
Output Capacity 輸出容量	Sync. Current: 20 mA, Residual Voltage: 0.5V or less
Max. Response 最大響應頻率	10K Hz ~ 100K Hz
Phase Different 相位差	A, B phase different 90°±45° (T/4±T/8)
Wave Form Rise / Fall 波形上下時間	2 μs or less
Polarity 極性保護	Against Reverse Protection

MECHANICAL SPEC.

Type of wheel 輪子種類	Metal Knurled 金屬壓花輪 / Rubber 橡膠
Wheel Circle Length 輪周長	200 mm +/- 0.1%
Max. Speed	8 m / sec.
Vibration 震動	10g (10±1,500 Hz)
Shock 衝擊	20g per 11 ms
Cable 電線	Ø4.5, 50 cm long
Weight 重量	≤ 500g

ENVIRONMENTAL SPEC.

Operating Temp. / Humidity 操作溫度/濕度	0°C ~ 60°C, RH 35% ~ 90% (No Condensation)
Storage Temp. 儲存溫度	-20°C ~ 80°C
Protection 保護等級	IP50: Dust Proof

測出單位換算表

m (米/公尺)	0.1 米	0.01 米	0.005 米	0.002 米	0.001 米	0.0005 米	0.0002 米	0.0001 米
mm (公釐)	100 mm	10 mm	5 mm	2 mm	1 mm	0.5 mm	0.2 mm	0.1 mm

ORDERING INFORMATION

MTR-MW	*Type of Wheel 輪子種類*	-	*Resolution 解析*	-	*Output Phase 輸出相*	-	*Electronics 電路特性*	-	*Supply Voltage 供應電源*
	K: metal knurled **B**: rubber		100, 10, 5, 2, 1, 0.5, 0.2, 0.1 mm/pulse		**1**: A phase **2**: AB phase		**Blank**: NPN Voltage **C**: NPN Open-Collector **PP**: Push-Pull *L: Line Driver 5Vdc *HL: Line Driver 5~26Vdc		**Blank**: 8~26Vdc **5V**: 5Vdc fixed