FFUBA WAU沉水式液位传讯器

特点

双用型安装，可侦测各水域、污废水、河川、水池、桶槽、液位、深井等使用，可搭配 MT210 数位RS 485 传输使用~

- 本体特殊缓冲设计，可降低大气压力与水压运作时所产生的误差补偿
- 高稳定性、高抗电阻性、热漂移量少 採用外隔膜式不易阻塞
- 可搭配人机介面，PLC，DDC，DCS 系统监控，并採用 PU 线材出线
- 适用于各水域、污废水、一般液体等场所使用
- 兩用型偵測可直接做投入式，及桶槽外装侦测

订购型号

WAU - 代码1 - 代码2 - 代码3 - 代码4 - 代码5

量測範圍				
	0-4 M	4	0-40 M	40
	0-6 M	6	0-60 M	60
	0-10 M	10	0-100 M	100
	0-16 M	16	0-200 M	200
	0-25 M	25		

出線長度	
2M 標準	2
5M	5
6M	6
10M	10
Specific	S

出線材質		
PU 材質	P	

輸出信號		
DC4~20mA	D	

工作電源		
DC10~30V	D	

产品规格

输出信号	4-20mA 二线式	过电压范围	≦33VDC
灵敏度反应时间	≦5 ms	感应器材质	SUS316L
线性精确度	≦0.1% F.S.	外壳材质	SUS304
感测精准度	≦0.2% F.S.	接液部材质	SUS316
零点误差	±0.2% / 10K	供应电源	DC10-30V
操作温度	-20~85℃	存放温度	-40~85℃
温度飄移范围误差	±0.2% / 10K	重量	350g
消耗电流	≦23mA	保护等级	IP68

尺寸

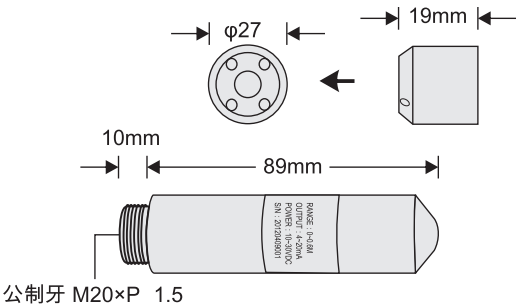

接线图

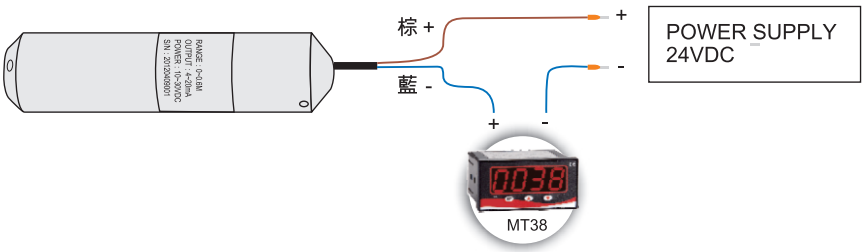
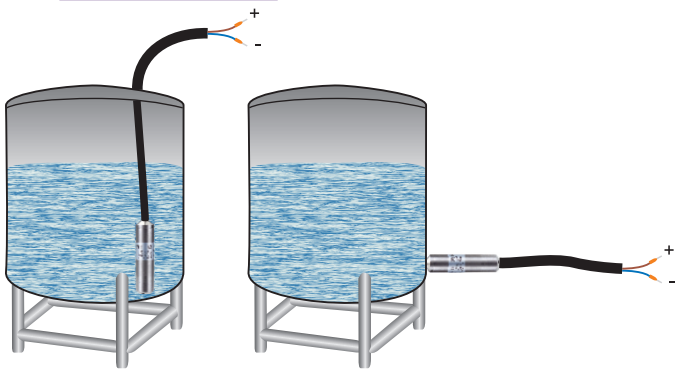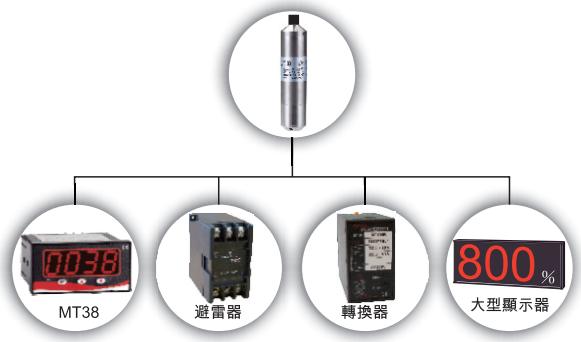
现场应用图