FFUBA 漏水檢知器 WAT系列

特點

- 具斷線及漏水LED警報顯示
- 漏水撿知靈敏度可依需求調整
- 漏水撿知迴路，可有效地以預警方式發出警報，防止災害發生。
- 可獨立使用或與大樓管理、保全系統連線
- 檢知線長度可因應現場需求做適度調整
- 可分滑軌式及壁掛式，提供更彈性的安裝方式選擇
- 可廣泛地應用於電腦室、機房、基地台、電氣室、資料室、廠房或辦公室等重要場所。

規格

型 號	WAT-1 (鋁軌式)	WAT-2(壁掛式)
檢知迴路數	1 迴路	
電源電壓	AC110V/220V 50/60Hz	
消耗電壓	3VA 以下 / 感知線 AC6V 1mA 以下	
警報	漏水警報：紅色表示閃爍、蜂鳴器鳴叫 / 斷線警報：黃色表示閃爍、蜂鳴器鳴叫	
警報出力	無電壓接點 C 接點，容量 AC125V / 1A，DC30V / 2A	
重量	約 310g(含電木座)	
外觀	黑色乳白色	乳白色
尺寸	W80 x H120 x D46mm	W122 x H41 x D72mm

#檢知線訂購規格 WAS-L□

NO.	檢知線長度
1	1m
2	2m
3	3m
S	Specified

檢知線型號	WAS-L□
導體	鍍錫軟銅線
素線徑	0.18 ± 0.008m/m
絕緣體	聚乙烯條編織
蕊線顏色	白/白+黑
絕緣編織	尼龍絲編織
導體電阻試驗	27.35Ω /Km 以 下 (20℃)

配置圖

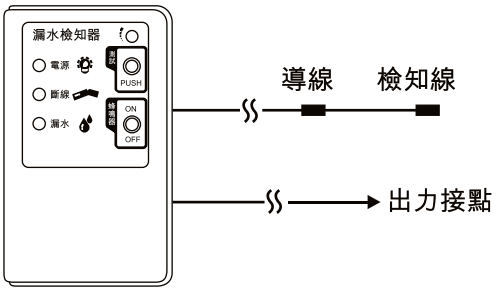

檢知線剖面圖

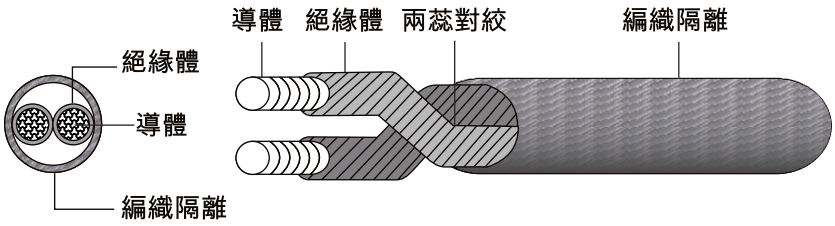

尺寸

WAT-1(鋁軌式)

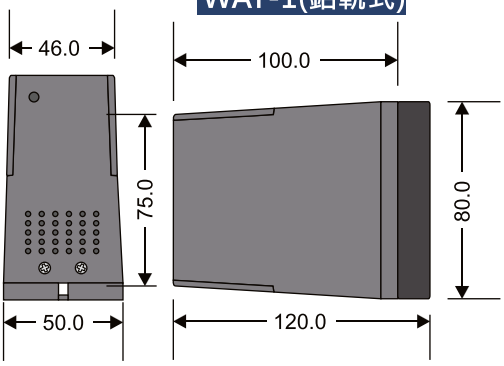

WAT-2(壁掛式)

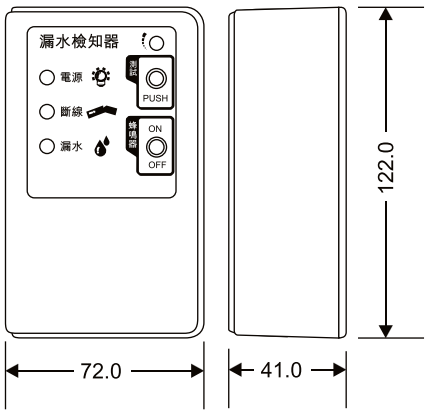

動作原理
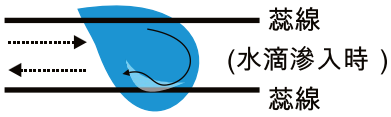
水浸入時，蕊線兩條之間，形成導體，造成電流增大產生警報。