# 靜電消除器　風扇型

## 產品特色：

自動偵測離子平衡　低電壓小體積　快插拔式探針　平衡±15V　可變DC　CE

1. 【0. 8 sec】 高速靜電消除速度。
2. 高速、高精度、廣域性適用範圍。
3. 可外接靜電感測器。
4. 具有『異常放電偵測裝置』之安全設計。
5. 簡易控制介面，輕鬆調整風量及正/負離子濃度。
6. 內建顯示面板，能即時呈現正負離子輸出平衡比例。
7. 能輕易拆解 放電針裝置，省時省成本。

▶ ***MESD-FA05A***

### 靜電消除能力圖

量測條件：

1.靜電消除時間 ±1000V到±100V使用150x150mm、CPM(20pF)、風量(MAX)

2.距離風扇30 cm處量測，風量設定MAX

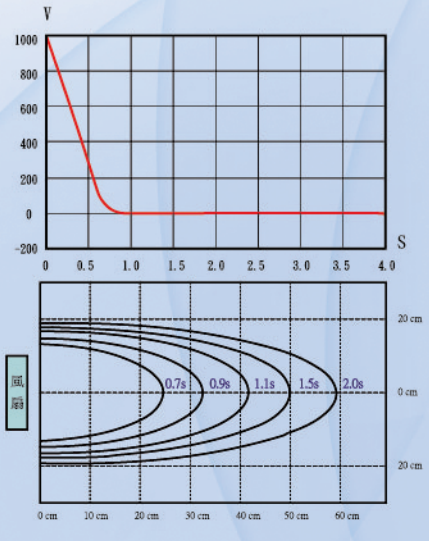

## 產品規格：

**MESD-FA05A**

| 項目 | | 規格 |
|---|---|---|
| 使用流體 | | 空氣 |
| 輸入電源 | | DC24V±5% |
| 消耗電流 | | Approximate 0.7A |
| 出力電源 | | ±6.5KV(MAX) |
| 離子平衡 | | ±15V (距離300mm) |
| 建議設置距離 | | 100mm~1000mm |
| 動作指示燈 | 電源 | 電源入力時亮〝A〞+指示燈號 |
| | 異常 | 異常時紅燈亮〝E〞 |
| 電源安全迴路 | | NPN電晶體出力 (Max.50mA) |
| 最大風速 | | 4.3 m/s (300mm) |
| 使用環境溫度 | | 15~40℃ (室內) |
| 使用環境溼度 | | 35至65 %HR (無冷凝) |

**應用示例：(輸送帶靜電消除)**

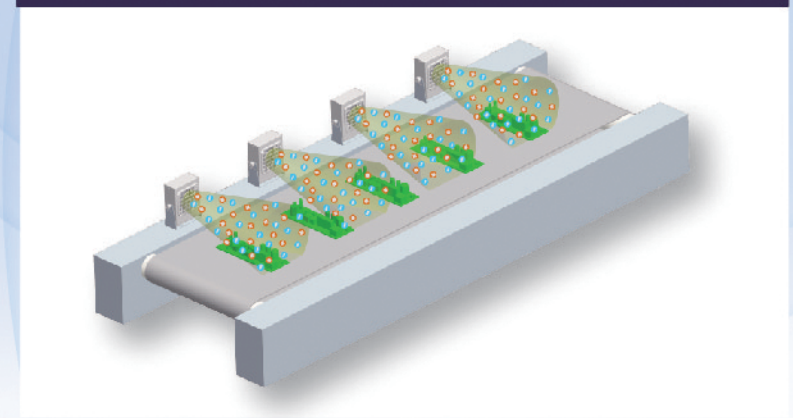

# 靜電消除器 風扇型

## 尺寸

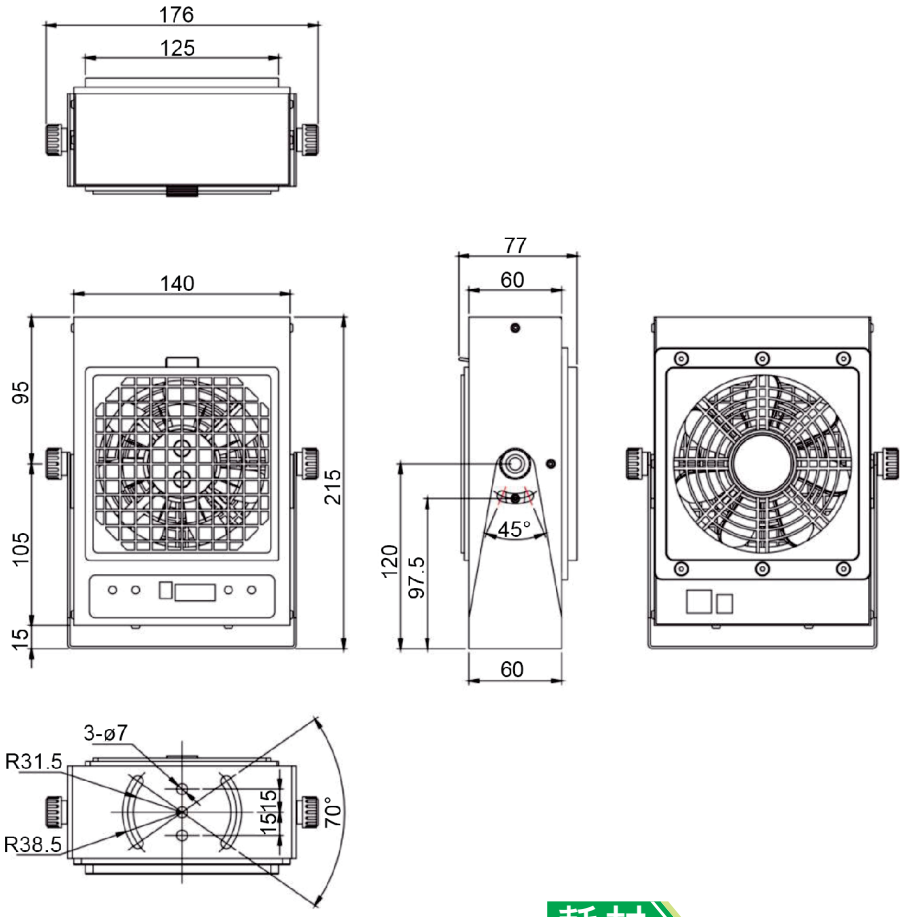


## 配件

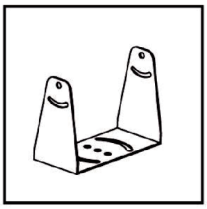

MESD-OP801
腳架

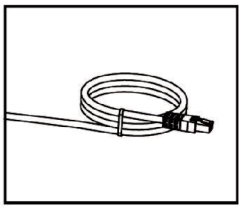

MESD-OP202
電源線

## 耗材

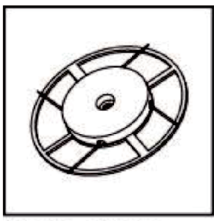

MESD-OP702
放電針組

## 接線圖

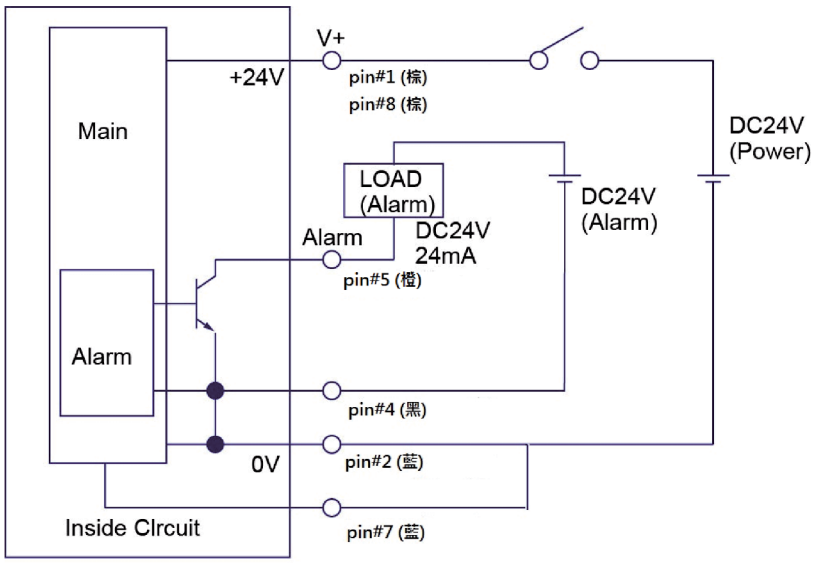


| 電線顏色 | 功能敘述 |
|---|---|
| 1.棕 | DC電源(24V) |
| 2.藍 | DC接地(GND) |
| 3.白 | N/A(內部訊號，請勿使用) |
| 4.黑 | 輸出訊號GND |
| 5.橙 | 離子輸出異常訊號 |
| 6.橙黑 | N/A |
| 7.藍 | DC接地(GND) |
| 8.棕 | DC電源(24V) |