TYPE4 安全光柵　区域光幕

CE 認證

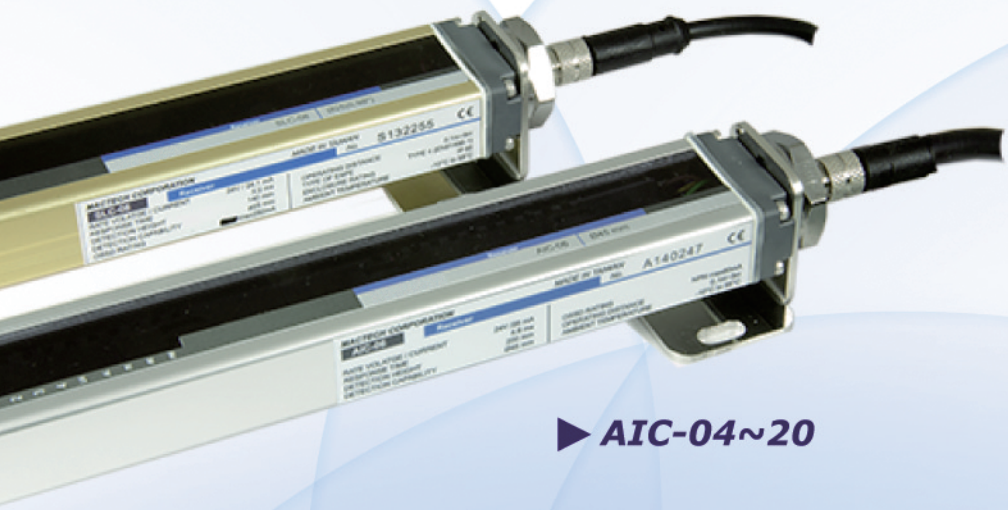

以「紅外線光學鏡片」技術為基礎的薄型光幕

功能規格

	SLC-安全光柵系列	AIC-區域光柵系列
光軸間距	20 mm	40 mm
偵測能力	ø25 mm	ø45 mm
運作距離	0.1M～9M(SLC-08～SLC-24)	0.1M～3M
有效光圈角度	最高±3°	-
回應時間	3.2ms～25.6ms	2.4ms～12ms
光源	紅外線LED (850 nm)	
運作形式	OSSD1 ON/OSSD2 ON	OSSD1 ON /OSSD2 OFF
電源系統	DC24V(範圍18～26V)， 接收器 0.1A/發射器 0.1A(瞬間0.2A)	
OSSD 輸出接點	NPN/負載80mA/過載100mA (PNP型號為SLC-xx-P)	NPN/負載80mA/過載100mA (PNP型號為AIC-xx-P)
保護電路	逆電流保護/輸出短路保護/防燒毀鎖死	
安全規格	EN61496-1 Type 4 ESPE	
保護等級	IP65(Option)	-
外殼顏色	金黃	銀

應用實例

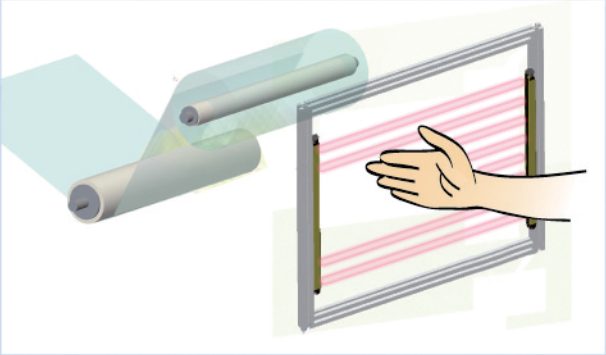

- 厚度僅18mm薄型光柵內置光學鏡片設計：節省空間、提升運作距離、強化偵測能力。
- 指示燈號完全對應：更方便查看光柵狀態。
- 短路過電流+鎖死偵測，提高安全可靠性。

安全光柵系列規格表

規格 \ 型號		SLC-08 AIC-04	SLC-12 AIC-06	SLC-16 AIC-08	SLC-20 AIC-10	SLC-24 AIC-12	SLC-28 AIC-14	SLC-32 AIC-16	SLC-36 AIC-18	SLC-40 AIC-20	SLC-44	SLC-48	SLC-52	SLC-56	SLC-60	SLC-64
光軸數	SLC	8	12	16	20	24	28	32	36	40	44	48	52	56	60	64
	AIC	4	6	8	10	12	14	16	18	20						
檢測區域mm	SLC	140	220	300	380	460	540	620	700	780	860	940	1020	1100	1180	1260
	AIC	120	200	280	360	440	520	600	680	760						
光柵總長mm	SLC / AIC	200	280	360	440	520	600	680	760	840	920	1000	1080	1160	1240	1320

TYPE4 安全光柵 区域光幕

⚠警告 在完成配線後和操作前，務必確認無誤。如果疏於檢查或在異常狀態下啟動本裝置，將有可能導致死亡或重傷等事故。

接線圖

AIC系列

電路圖 NPN

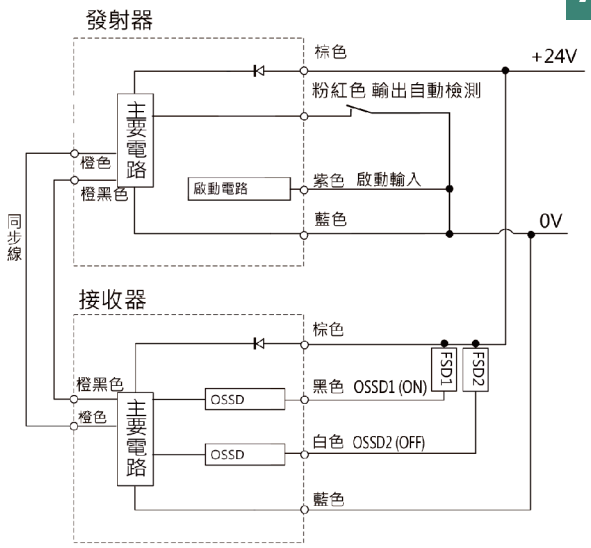

光柵主體接線圖

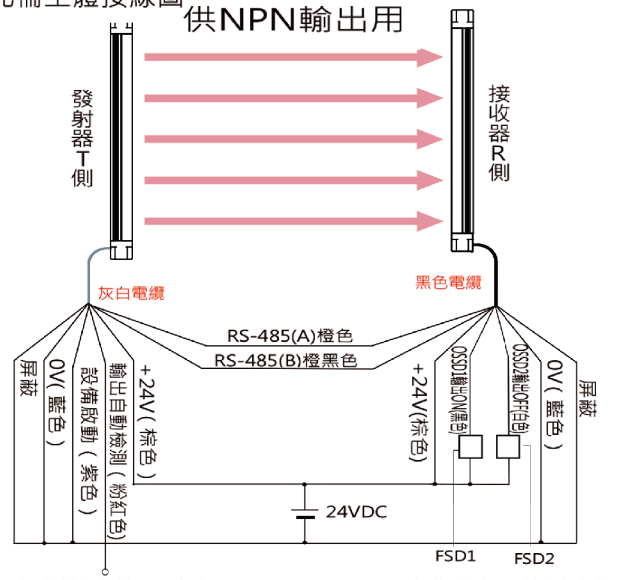

"輸出自動檢測"接0V時表示OSSD1;OSSD2將啟動自我檢測功能

NPN輸出電路

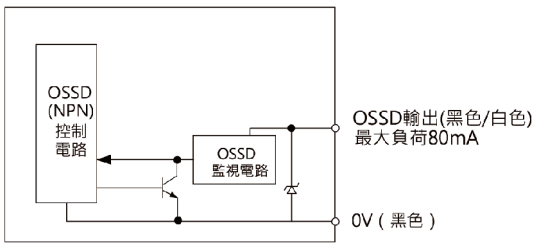

SLC系列

⚠警告

輸出OSSD1和OSSD2務必同時連接安全繼電器模組，
未正確使用安全繼電器模組，將有可能導致死亡或重傷等事故。

電路圖 NPN

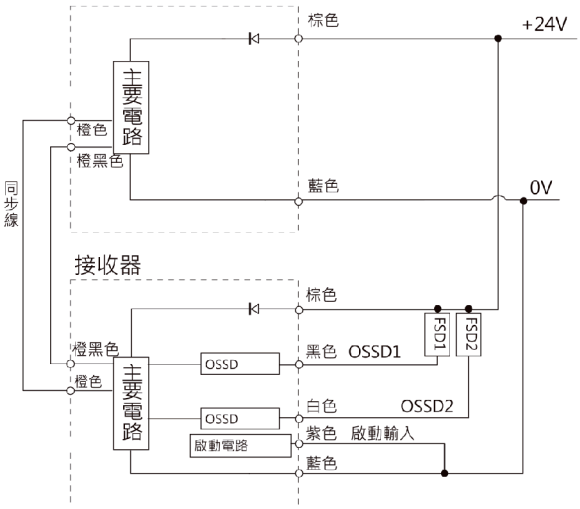

光柵主體接線圖

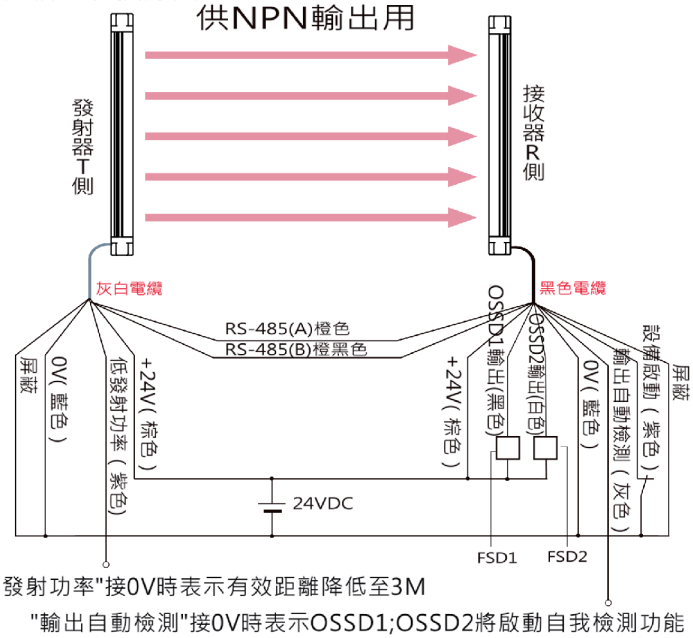

"低發射功率"接0V時表示有效距離降低至3M

"輸出自動檢測"接0V時表示OSSD1;OSSD2將啟動自我檢測功能

NPN輸出電路

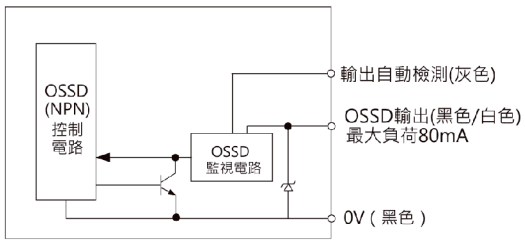

尺寸

AIC系列

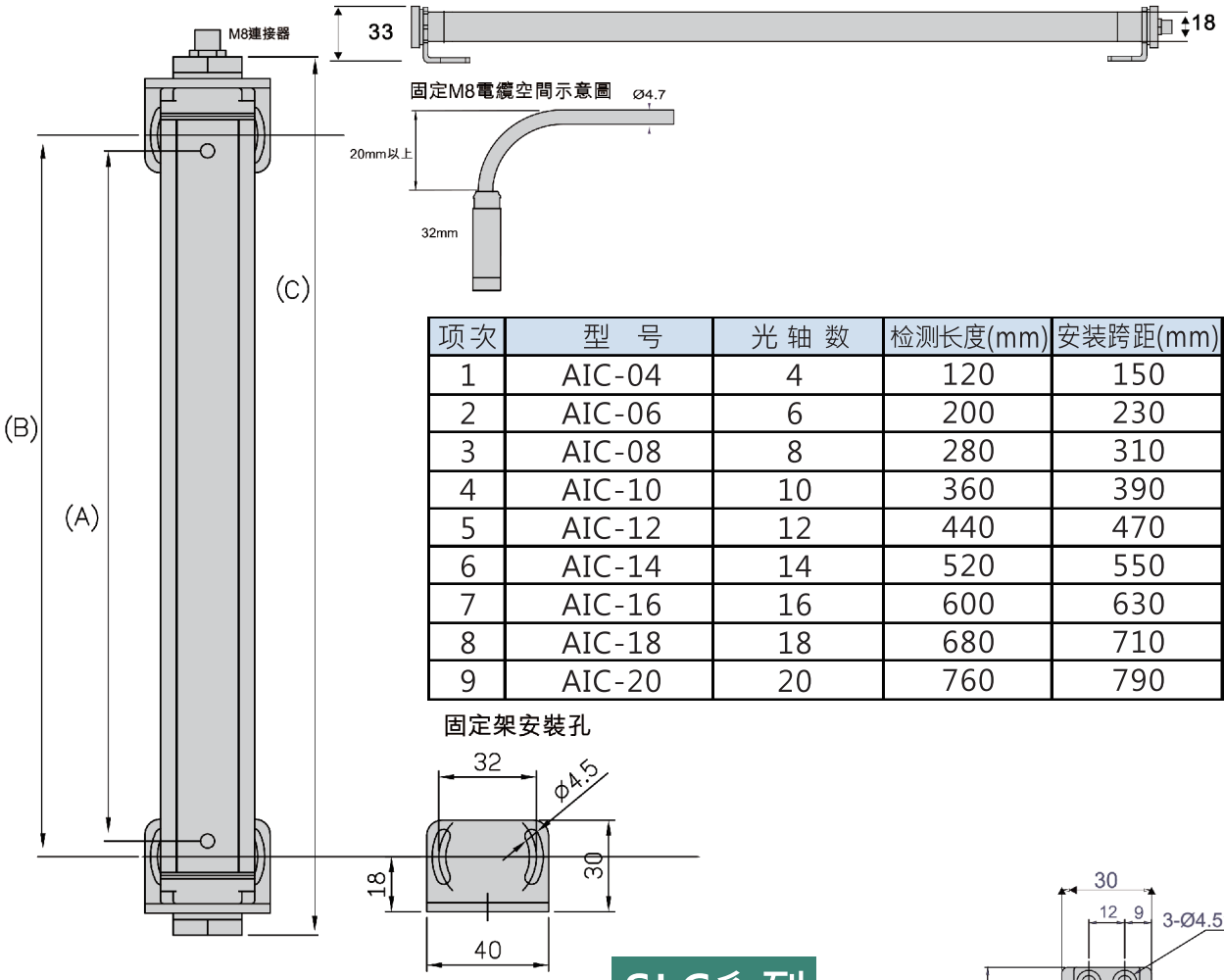

项次	型　号	光 轴 数	检测长度(mm)	安装跨距(mm)	光栅总长(mm)
1	AIC-04	4	120	150	200
2	AIC-06	6	200	230	280
3	AIC-08	8	280	310	360
4	AIC-10	10	360	390	440
5	AIC-12	12	440	470	520
6	AIC-14	14	520	550	600
7	AIC-16	16	600	630	680
8	AIC-18	18	680	710	760
9	AIC-20	20	760	790	840

SLC系列

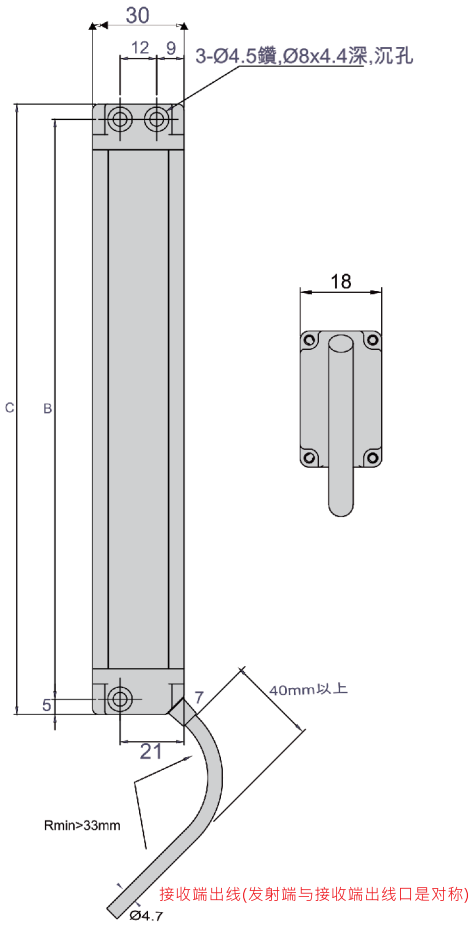

项次	型　号	光 轴 数	检测长度(mm)	安装跨距(mm)	光栅总长(mm)
1	SLC-08	8	140	190	200
2	SLC-12	12	220	270	280
3	SLC-16	16	300	350	360
4	SLC-20	20	380	430	440
5	SLC-24	24	460	510	520
6	SLC-28	28	540	590	600
7	SLC-32	32	620	670	680
8	SLC-36	36	700	750	760
9	SLC-40	40	780	830	840
10	SLC-44	44	860	910	920
11	SLC-48	48	940	990	1000
12	SLC-52	52	1020	1070	1080
13	SLC-56	56	1100	1150	1160
14	SLC-60	60	1180	1230	1240
15	SLC-64	64	1260	1310	1320