特點

- 靈敏度高，有極小的始動流量。
- 傳桿芯片採用熱質量流量計量，無需溫度壓力補償，保證了流量計的高精度計量。
- 在單個芯片上實現了多傳感器集成，使其量程比達到了100：1甚至更高。
- 各種連接方式，易於安裝與使用。
- 輸出方式靈活，既可通過通訊接口主動上傳數據或由上位機查詢輸出數據，也可通過模擬接口輸出線性的模擬電壓。
- LED顯示瞬時流量和累積流量，允許現場用鍵盤配置流量計參數。
- 可記錄自上電以來瞬時流量的最大值和最小值，具有超量程指示功能。
- 零點穩定度高。
- 全量成高穩定性、高精確度和優良的重覆性。
- 低功耗、低壓損。
- 響應速度快。

規格

性能參數	LMF-4003	LMF-4008	單位
通徑	3	8	mm
最大流量	2,3,4,5	10,20,30,40,50	SLPM
量成比	100：1		
精度	±(1.5+0.2FS)		%
重覆性	0.25		%
零點輸出飄移	±30		mV
輸出飄移	±0.12		%/℃
響應時間	10(默認,20,50,100,200,500,1000可設置)		ms
工作電源	8~24VDC,50mA		
輸出方式	線性：RS232/RS485/模擬電壓 0.5~4.5VDC		
顯示方式	4 位 7 段 L E D數碼管顯示·2個指示燈		
指示單位	瞬時流量：SLPM；累積流量：SL		
顯示分辨率	0.001,0.01,0.1可設置	0.01,0.1可設置	SLPM
最大流量壓損	100	600	Pa

性能參數	LMF-4003	LMF-4008	單位
最大工作壓力	0.5		Mpa
工作溫度	-10~+55		℃
儲存溫度	-20~+65		℃
工作濕度	<95%RH(無結冰、無凝露)		
機械接口	BSPT1/4(R1/4)或4mm、6mm、8mm快速接頭		
鍵盤	三個按鍵		
電氣接口	5針插座·南士 CD R-5		
標準校準氣體	氮氣(20℃,101.325kPa)		
重量	57(帶BSPT1/4(R1/4)接頭)· 76(帶4mm、8mm快速接頭)·73(帶6mm快速接頭)		g

尺寸

尺寸圖

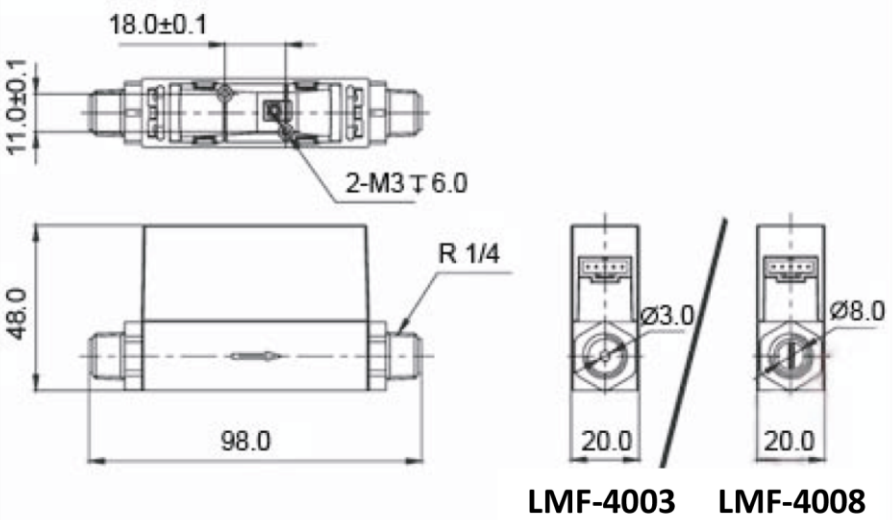

正面展示

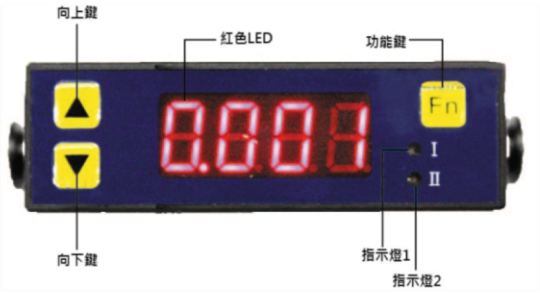

俯視展示