FFUBA 电子式压力开关 压力开关

特点

- 低价格
- 应差可调整
- 反应时间：5ms以下
- 重复精度：≦±1% F.S.

规格

规格表		P1-1(负压)	P1-2(低压)	P1-3(正压)
设定压力范围		0 ~ -101kPa	0 ~ 100kPa	0 ~ 1MPa
耐压力		300kPa		1.5MPa
适用气体		空气，非腐蚀性，不可燃性		
电源电压		12 to 24VDC ±10%, 涟波峰值 10% 以下		
反应时间		5ms 以下		
重复精度		±1% F.S. 以下		
消费电流		1 NPN & 1 PNP输出：21mA max. , 2 NPN输出：25mA max.		
耐环境	防护等级	IP40		
	周围温度	动作:0 ~ 50℃,保存:-20 ~ 60 ℃ (无水露及不结冰状况下)		
	周围湿度	动作及保存:35~85% RH (无水露)		
	耐电压	1000V AC 1分钟(引线及外壳间)		
	绝缘阻抗	50MΩ以上(500V DC)(引线及外壳间)		
	耐振动	复振幅1.5mm ,每一分钟10Hz~55Hz~10Hz,X、Y、Z每个方向各2小时		
	耐冲击	980m/s² (100G) X、Y、Z 每个方向各3次		
温度特性		±3% F.S.(在周围温度：25 ±3℃)		
接管口径		1/8"PT, M5 ; 1/8"NPT, M5 ; G 1/8"		
电线规格		耐油PVC电线(0.18mm²)		
重量		约50g(包含1公尺的电线)		
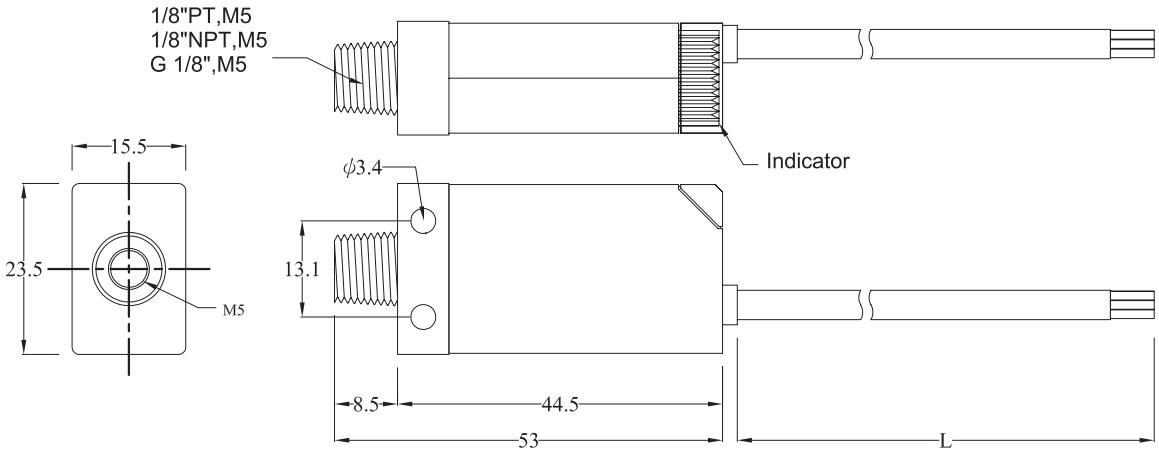
尺寸